EBB

kompetent in metall

katalog 2025
möbelzubehör

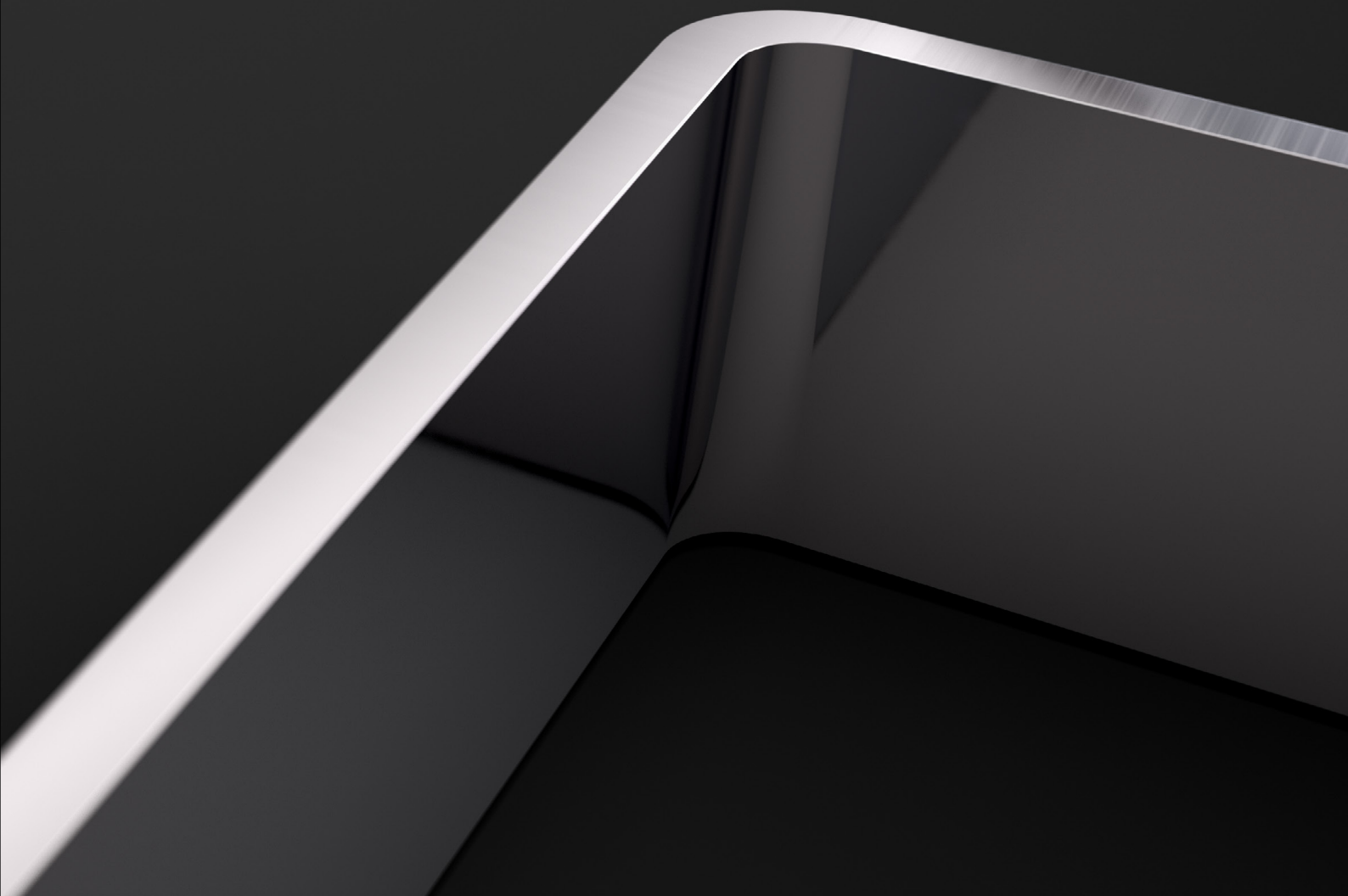

Über uns
About us 1

Nischensysteme
Niche systems 2

Spritzschutz
Spraying protection 3

Kufensysteme
Skid rack systems 4

Schwenksysteme
Turning systems 5

Barkonsolen
Bar consoles 6

Stütz- und Sockelfüße
Support and plinth feet 7

Regalsysteme
Shelving systems 8

Träger für Glasböden
Shelf supports for glass shelves 9

Träger für Holzböden
Shelf supports for wooden shelves 10

Verbindungsbeschläge
Connecting fittings 11

Metallfronten
Metal fronts 12

kompetent in metall

EBB Beschlagtechnik GmbH
Gottlieb-Daimler-Strasse 18-20
D-72202 Nagold
Phone +49 7452.9303 - 0
Fax +49 7452.9303 - 25
info@ebb-beschlagtechnik.de
www.ebb-beschlagtechnik.de

Ihr Ansprechpartner
Your contact person

Michael Ehrmann
Geschäftsführer
Managing director
Phone +49 7452.9303 - 0
michael.ehrmann@ebb-beschlagtechnik.de

Bernd Ziegler
Technischer Leiter
Technical manager
Phone +49 7452.9303 - 40
bernd.ziegler@ebb-beschlagtechnik.de

Andrea Kolibius
Assistentin der Geschäftsleitung
Executive assistant
Phone +49 7452.9303 - 74
andrea.kolibius@ebb-beschlagtechnik.de

Ramazan Kuzu
Produktionsleiter
Production manager
Phone +49 7452.9303 - 60
ramazan.kuzu@ebb-beschlagtechnik.de

Stephanie Hoffmann
Vertrieb
Distribution
Phone +49 7452.9303 - 22
stephanie.hoffmann@ebb-beschlagtechnik.de

Claudia Mohr
Buchhaltung
Accountancy
Phone +49 7452.9303 - 20
claudia.mohr@ebb-beschlagtechnik.de

Marc Tigges
Industrievertretung D-A-CH
Beckumer Straße 220
59556 Lippstadt
Phone +49 2941.1500 - 505
marctigges@industrievertretungen-tigges.de

Über uns
About us

Firmengeschichte

Der Name EBB steht für innovative Möbelbeschläge und Metallkomponenten in höchster Qualität.

Im Jahr 1979 gründeten Wolfgang Ehrmann und Partner die EBB Beschlagtechnik GmbH am heutigen Standort im schwäbischen Nagold. Zu den ersten Produkten der Firma gehörten patentierte höhenverstellbare Träger zur unsichtbaren Befestigung von Holztablaren. Mittlerweile wird die Firma in zweiter Generation von Michael Ehrmann geführt. Zusammen mit dem im sächsischen Burkhardtsdorf im Erzgebirge ansässigen Schwesterunternehmen EIKKO Drehteil GmbH beschäftigt das Unternehmen aktuell 70 Mitarbeiter.

Unser Schwerpunkt sind moderne und hochwertige Beschlagsysteme. Wir entwickeln und produzieren Beschläge für die Möbelindustrie und verwandte Branchen und vertreiben sie weltweit. Darüber hinaus fertigen wir sowohl bei EBB als auch bei EIKKO Metallkomponenten für den Maschinenbau, Automotive, die Elektro- und Laserindustrie.

Zahlreiche Patente und Gebrauchsmuster belegen die innovative und kreative Leistung unserer Mitarbeiter. Damit unsere Produkte Sie dauerhaft überzeugen, legen wir großen Wert auf beste Qualität und setzen Ihre Wünsche flexibel und individuell in die Praxis um. Zufriedene Kunden im In- und Ausland bestärken uns in unserem Konzept. Bei uns erhalten Sie Manufakturqualität in Serie.

Wir sind zertifiziert nach der aktuellsten Qualitätsmanagement-Norm DIN ISO 9001.

History

The name EBB stands for innovative furniture fittings and metal components of the highest quality.

EBB Beschlagtechnik GmbH was founded in 1979 by Wolfgang Ehrmann and partners at today's location in Swabian Nagold. Among the first products of the company were patented height-adjustable supports for the concealed fixing of wood shelves. By now, EBB is headed by the second generation, Michael Ehrmann. Along with its sister company EIKKO Drehteil GmbH, located in Saxon Burkhardtsdorf in the Ore Mountains, the company currently has 70 employees.

Our focus is on modern and high-class fitting systems. We develop and produce fittings for the furniture industry and related sectors, and we distribute them worldwide. Moreover, at EBB as well as at EIKKO we manufacture metal components for the mechanical engineering industry, automotive industry, electrical and laser industry.

Numerous patents and utility models document the innovative and creative performance of our staff. In order to permantly convince you of our products, we set great store by the best quality and we flexibly and individually put your wishes into practice. Our content customers at home and abroad reinforce our concept. We offer you manufacturing quality in series.

We are quality management certified to ISO 9001.

Design
Design

Von uns dürfen Sie ästhetisch ansprechende und stilvolle Produkte erwarten. Unsere Fachleute entwickeln für Sie gemeinsam mit externen Designern Produkte, die aktuelle Trends aufgreifen und im Markt Akzente setzen.

You can expect aesthetically appealing and stylish products from us. In collaboration with external designers, our experts develop products for you that pick up current trends and leave their own imprints in the market.

Entwickeln
Development

Zusammen mit Konstrukteuren und Designern entwickeln wir für Sie neue Ideen und Trends. Damit Ihre Wünsche punktgenau in die Praxis umgesetzt werden, stehen unsere erfahrenen Ingenieure und Techniker in engem Dialog mit Ihnen. So entstehen flexible, marktfähige Lösungen.

In team play with construction engineers and designers, we develop new ideas and trends for you. Our experienced engineers and technicians are in intense dialogue with you in order to put your wishes pinpoint into practice. In this way flexible, marketable solutions arise.

Konstruieren
Construction

Für den optimalen Erfolg in der Praxis setzen wir die Entwicklungsgrundlagen über CAD-Systeme in Konstruktionspläne und Fertigungsunterlagen um. Effizient, effektiv und leistungsstark.

For the optimal success in practice we convert the bases of development into construction plans and production documents with CAD systems. Efficiently, effectively, powerfully.

Prototypen bauen
Prototype assembly

Damit Sie ein Produkt erhalten, das in Funktion, Design und Haptik rundum überzeugt, fertigen wir zunächst Prototypen an. So bekommen Sie einen umfassenden Eindruck, wie die Idee in der Praxis aussehen kann. Erst wenn alles passt, gelangt das Produkt zur Serienreife.

At first we build prototypes, so that you obtain a product that satisfies thoroughly in function, design and surface feel. Thus you get a comprehensive impression of how the idea might look like in practice. Once everything suits, the product reaches series production.

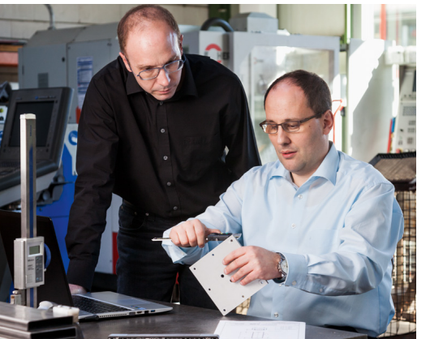
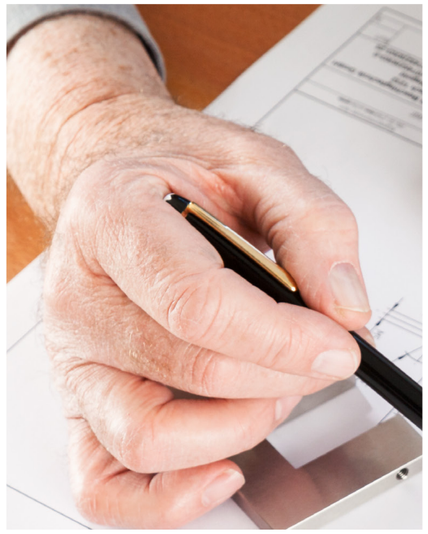

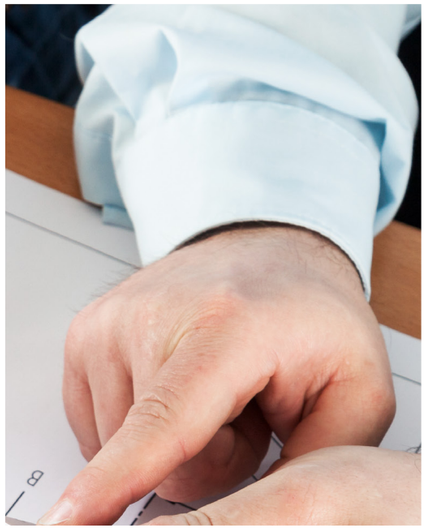

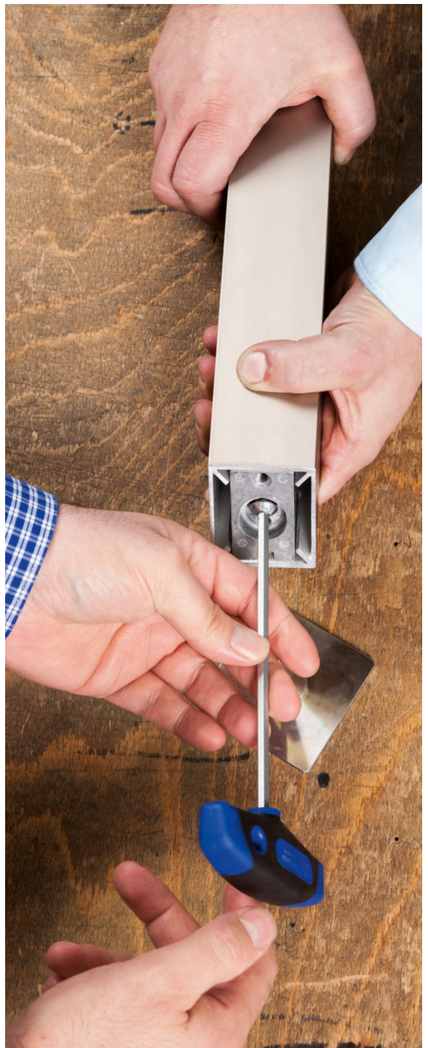

Sägen
Sawing

Zu unserer Maschinenausrüstung gehören moderne und leistungsstarke Sägeautomaten für Stahl und Leichtmetall. Unsere Produkte entstehen mit fortschrittlicher CNC-gesteuerter Sägetechnik und durch die Bearbeitung mit nachgeschalteten Entgratautomaten.

Among our machine line-up are modern and powerful automatic sawing machines for steel and light metal. Our products are formed by progressive CNC-guided sawing techniques and processed by downstream deflashing units.

Blechverarbeitung
Metal work

Mit unserer 4 kW Fiberlaseranlage schneiden wir aus Stahl, Edelstahl und NE-Metallen nach Ihren Zeichnungsdaten Ihre Wunschprodukte.

Mit unseren Abkanntpressen biegen wir Ihre Produkte mit einer Presskraft bis 150 to in die richtige Richtung.

With our 4 kW fiber laser system we cut steel, stainless steel and non-ferrous metals according to your drawing data to your desired products.

With our press brakes we bend your products with a press force up to 150 tons to the right direction.

Fräsen
Milling

Wir bearbeiten unsere Fabrikate mit modernen 5-Achs-CNC-Fräsmaschinen. Unterschiedlichste Materialien bringen wir hier in die richtige Form, erstellen Prototypen und produzieren Erstserien.

We process our makes with modern 5-axis CNC milling machines. We put the most diverse materials into shape, assemble prototypes and produce initial series.

Biegen
Bending

Sowohl Rohre als auch Flachquerschnitte biegen wir auf unseren CNC-Biegeautomaten exakt und oberflächenschonend. So entstehen perfekt und gleichmäßig umgeformte Rohre und Flachbiegeteile.

We bend both tubes and flat cross sections with our CNC bending machines in a highly precise and surface protective way. In this way perfectly even shaped tubes and flat bent parts are formed.

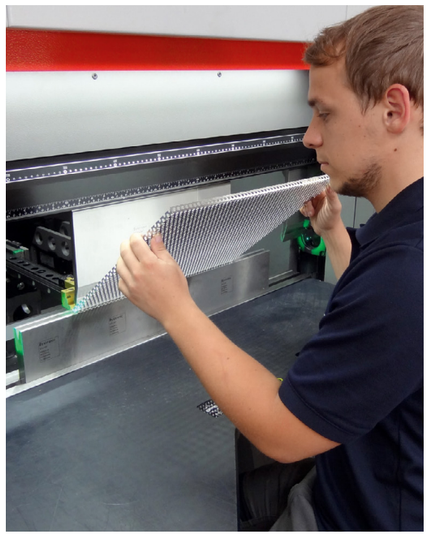

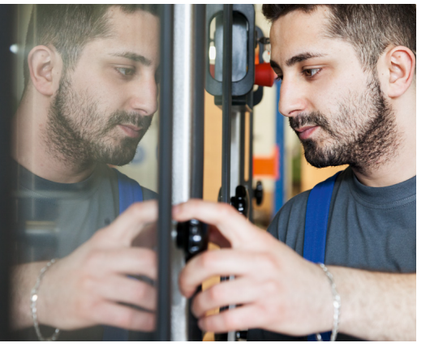
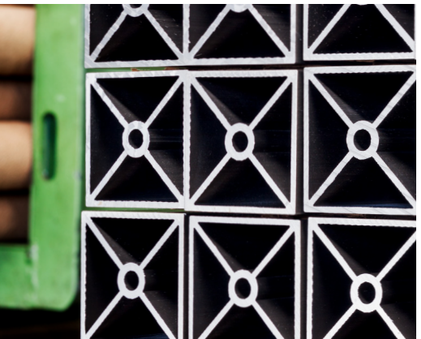

Schleifen
Grinding

Sie können von uns Produkte mit einem perfekten Finish erwarten. Für eine exzellente Oberfläche schleifen und polieren wir sie entsprechend mit unseren 4-Stationen-Rund- und Flachschleifmaschinen und behandeln sie mit Nachbereitungsmaschinen.

You can expect products with a perfect finish from us. For an excellent surface we grind and burnish it with our 4-stations cylindrical and flat grinding machines and process them with follow-up machines.

Veredeln
Refining

Das i-Tüpfelchen ist die Veredelung der Oberflächen. Sie werden pulverbeschichtet, lackiert, galvanisiert oder Chrom-6-frei bearbeitet. Beim Veredeln arbeiten wir mit leistungsstarken Partnerunternehmen in der Region zusammen.

We put the finishing touch to our products by refining their surfaces. They either get powder-coated, lacquered, galvanised or chrome 6-free plating. At refining we collaborate with expert partner companies in our region.

Verpacken und Montage
Packing and fitting

Damit Sie stets einwandfreie Ware erhalten, unterziehen wir alle unsere Produkte bei der Montage und der anschließenden Verpackung einer Sichtkontrolle. Sie können sich auf eine schnelle und termintreue Lieferung verlassen.

We want you to receive our goods in perfect condition, therefore all our products undergo visual inspection during assembly and subsequent packaging. You can count on us to deliver quickly and on schedule.

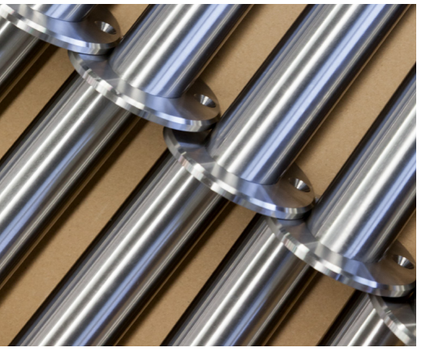

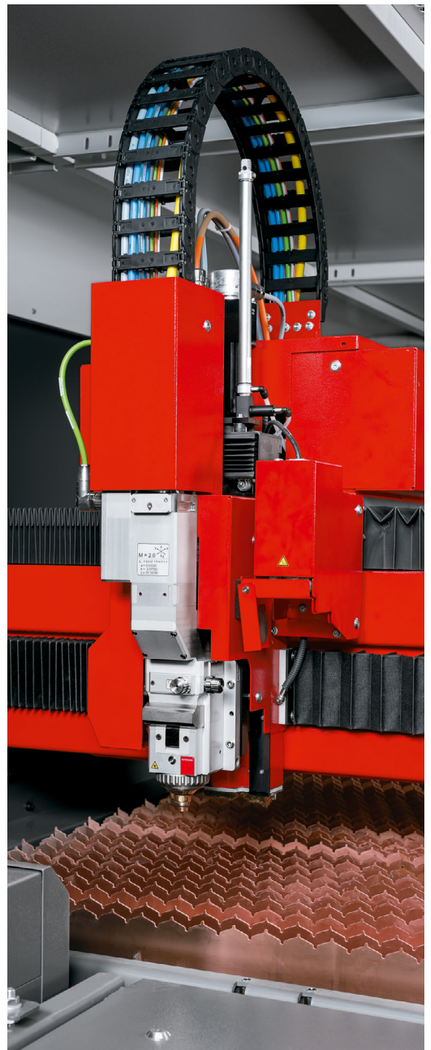

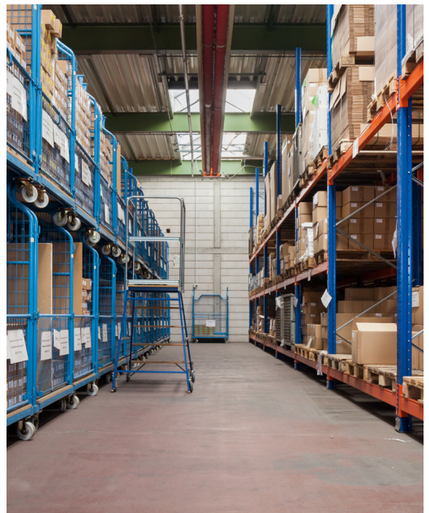

Europa
Europa

Österreich Austria
Schachermayer Großhandels GmbH
Postfach 3000
A-4021 Linz
Phone +43 732.65 99 - 0
Fax +43 732.65 99 - 13 60
Mail kundenservice@schachermayer.at
Web www.schachermayer.at

Belgien Belgium
Bermabru nv/sa
Maurice Herbettelaan 63
B-1070 Brussel
Phone +32 2.529 50 50
Fax +32 2.524 22 24
Mail info@bermabru.be
Web www.bermabru.be

Schweiz Switzerland
Beat Bucher AG
Konstanzerstraße 58
CH-8274 Tägerwilen
Phone +41 71.666 71 71
Fax +41 71.666 71 00
Mail info@bbag.ch
Web www.bbag.ch

OPO Oeschger AG
Steinackerstraße 68
CH-8302 Kloten
Phone +41 44.804 33 11
Fax +41 44.804 33 80
Mail opo@opo.ch
Web www.opo.ch

Dänemark Denmark
HT Bendix
Ronnevej 2
DK-7400 Herning
Phone +45 96.26 33 11
Fax +45 97.12 59 11
Mail ht@ht-bendix.dk
Web www.ht-bendix.dk

Spanien Spain
Cucine Oggi
Poligono Industrial Codonyers
Calle 7 No 5 Nave 2
E-46220 Picassent
Phone +34 96.33 00 344
Fax +34 96.33 00 343
Mail cucineoggi@cucineoggi.com
Web www.cucineoggi.com

Frankreich France
LMC (Siège Social)
93, avenue d'Amsterdam
ZAC Ravennes les Francs
F-59910 Bondues
Phone +33 3.208 193 50
Fax : +33 3.208 193 40
Mail contact@lmcstore.com
Web www.lmcstore.com

Samac - La Maison du Cuisiniste
8 Rue de L´Europe
F-67521 Marlenheim
Phone +33 3.88 59 27 00
Fax +33 3.88 87 66 96
Mail samac.beaulieu@orange.fr

Finnland Finland
Savo Design & Technic Oy
Muuntotie 1
FI-01510 VANTAA
Phone +358 207.181 450
Fax +358 207.181 451
Mail info@savo.fi
Web www.savo.fi

Grossbritannien UK
PWS Distributors Ltd.
PO Box 20, Station Road
Aycliffe Business Park
GB-Newton Aycliffe Co. Durham
DL5 6EQ
Phone +44 1325.505 555
Fax +44 1325.505 500
Mail mail@pws.co.uk
Web www.pws.co.uk

Niederlande Netherlands
Dekker Zevenhuizen B.V.
Postbus 11
NL-2760 AA Zevenhuizen
Phone +31 180.637 637
Fax +31 88.233 55 00
Mail info@dznet.nl
Web www.dekkerzevenhuizen.nl

DPS BV
Bredaseweg 37
NL-4844 CK Terheijden, Nederland
Phone +31 76 593 91 91
Mail info@dpsbv.com
Web www.dpsbv.com

Portugal
Alberto Santos – comércio de ferragens, lda
Rua Cesário Verde, 110 – lote 5
PT-4475-522 Maia
Phone +351 229.438 850
Fax +351 229.438 859
Mail albertosantos@albertosantos.pt
Web www.albertosantos.pt

Nordamerika
North America

Kanada Canada
Richelieu Montréal
7900, Boulevard Henri-Bourassa Ouest
Montréal, Québec, Canada H4S 1V4
Phone +1 514.336 41 44
Fax +1 514.366 94 31
Mail info@richelieu.com
Web www.richelieu.com

USA
Häfele America Co.
3901 Cheyenne Drive
Archdale, N.C. 27263
Phone +1 800.423 - 35 31
Fax +1 800.325 - 617
Mail info_us@haefeleamericas.com
Web www.hafele.com/us/

Richelieu Detroit
7021 Sterling Ponds Blvd.
Sterling Heights, MI 48312-5809, USA
Phone +1 586.264 12 40
Fax +1 586.264 33 43
Mail info@richelieu.com
Web www.richelieu.com

Südamerika
South America

EBB Beschlagtechnik GmbH
Gottlieb-Daimler-Str.18-20
D-72202 Nagold
Phone +49 7452.9303 - 0
Fax +49 7452.9303 25
E-Mail info@ebb-beschlagtechnik.de

Russland
Russia

Russland Russia
Trading Company Varix
Volokolamskoje Chaussee 73
125424 Moskau
Phone +7 495.780 - 31 48
Fax +7 495.780 - 31 48
Mail info@varix-trade.ru
Web www.varix-trade.ru

Asien
Asia

Indien India
Utturkar's Wood Culture
42 Parvati Industrial Estate,
Opp Adinath Society, Pune-Satara Road,
Pune 411009, Maharashtra
Tel +91 020 – 24540000
Email tarek@utturkars.com
Web https://utturkars.com/

Korea
DASUN Inc.
#201-1105, TECHNOPARK
SSANGYONG III, 36-1
Samjeong-dong, Ojeong-gu
BUCHEON, SEOUL 421-742
Phone +82 32.624 36 21
Fax +82 32.624 36 26
Email dasun@dasuninc.com
Web www.dasuninc.com

Singapur Singapore
Apt Atelier Pte Ltd
261 Waterloo Street,
#02-30, Singapore 180261
Phone +65 6909 3508
Mail sales@aptatelier.sg
Web www.aptatelier.sg

China
Kitchen Highlights Limited
Room 1007, New Commerce Center,
19 On Sum Street
Shatin, Hong Kong
Mobil +852 932 799 05
Mail german@kitchenhighlights.com

Ozeanien
Oceania

EBB Beschlagtechnik GmbH
Gottlieb-Daimler-Str.18-20
D-72202 Nagold
Phone +49 7452.9303 - 0
Fax +49 7452.9303 25
Email info@ebb-beschlagtechnik.de

Afrika
Africa

EBB Beschlagtechnik GmbH
Gottlieb-Daimler-Str.18-20
D-72202 Nagold
Phone +49 7452.9303 - 0
Fax +49 7452.9303 25
E-Mail info@ebb-beschlagtechnik.de

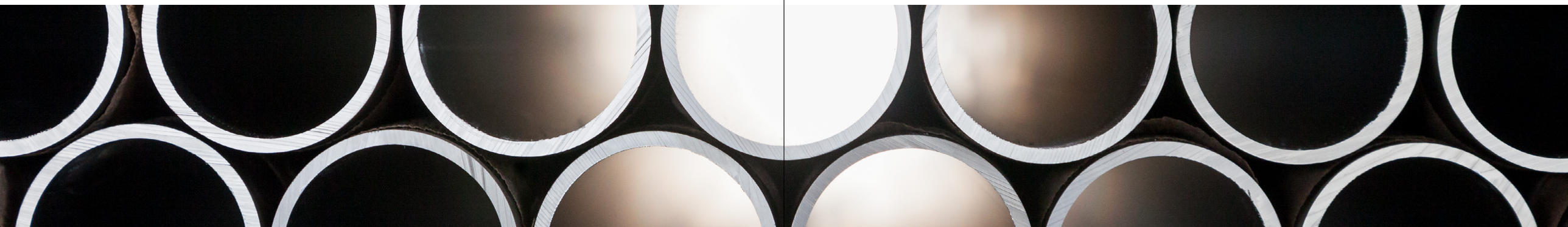

Nischensysteme
Niche systems

Die Nischenausstattung für die Arbeitsplatte
mobil, flexibel, praktisch und geordnet
perfekt als Zubehörlösung auf der Kücheninsel

cleanes Design mit modernem sepiabraunen Metallic-Strukturpulver beschichtet
zur freien und immer wieder an die Bedürfnisse angepassten Kombination

4 verschiedene 1 bis 3-reihige Tabletts, Winkelregal
und 10 verschiedene Organisationselemente

The niche system for the worktop
mobile, flexibel, practical and organized
perfect as an accessory solution on the kitchen island

clean design coated with modern sepia brown metallic texture powder

to combine free and always adapted to the needs
4 different 1 to 3-row trays, angled shelf
and 10 different organizational elements

kompetent in metall

Organizer Boxes

Tablett, 1-reihig kurz
Tray, 1-row short

Abmessungen *) Measurements	Artikel No.
380x125x20 mm	55.420.13

Tablett, 1-reihig lang
Tray, 1-row long

Abmessungen Measurements	Artikel No.
740x125x20 mm	55.421.13

Tablett, 2-reihig
Tray, 2-row

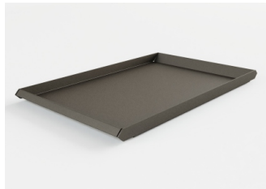

Abmessungen Measurements	Artikel No.
380x250x20 mm	55.422.13

Tablett, 3-reihig
Tray, 3-row

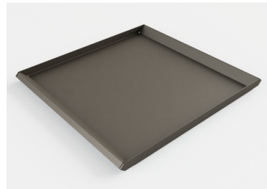

Abmessungen Measurements	Artikel No.
380x370x20 mm	55.423.13

Winkelregal
Angled shelf

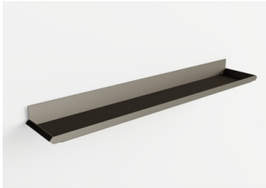

Abmessungen Measurements	Artikel No.
740x130x50 mm	55.424.13

Ablageschale kurz
Storage tray short

Abmessungen Measurements	Artikel No.
240x120x50 mm	55.430.13

Ablageschale lang
Storage tray long

Abmessungen Measurements	Artikel No.
365x120x50 mm	55.431.13

Kräutertopf
Herb pot

Abmessungen Measurements	Artikel No.
120x120x125 mm	55.433.13

Universalköcher
Universal quiver

Abmessungen Measurements	Artikel No.
120x120x125 mm	55.434.13

Küchenrollenhalter
Kitchen roll holder

Abmessungen Measurements	Artikel No.
120x120x240 mm	55.435.13

Messerblock
Knife block

Abmessungen Measurements	Artikel No.
120x120x240 mm	55.436.13

Spülzubehörhalter
Dishwashing accessories holder

Abmessungen Measurements	Artikel No.
240x120x240 mm	55.437.13

Kochlöffelablage mit 2 abwaschbaren Schälchen
Cooking spoon tray with 2 washable dishes

Abmessungen Measurements	Artikel No.
240x120x240 mm	55.438.13

*) Länge x Breite x Höhe
Length x Width x Height

System Miro M – Die neue Freiheit

Das System Miro M hebt die bisherige Eingeschränktheit in der Nische auf. Auf einer metallischen Rückwand können verschiedenste Elemente platziert werden. Unabhängig von Höhe und Ausrichtung. Innerhalb von Sekunden können die Elemente jederzeit in eine neue Position gebracht werden.

System Miro M – The new freedom

The Miro M system cancels the current limited awareness on the niche. On a metal back panel a variety of elements can be placed. Regardless of height and orientation. Within seconds, the elements may be brought in a new position.

Magnetisch, schwebend, faszinierend und individuell

Die Elemente werden mit integrierten Magnetplatten befestigt. Diese können zur Reinigung der Elemente jederzeit abgenommen werden. Durch den Abstand zur Rückwand schweben die einzelnen Funktionsträger optisch vor der Nischenverkleidung. Die gesamte Rückwand ist mit Whiteboardmarkern beschreibbar und als Magnetpinnwand nutzbar. Zur Montage und zum Einbringen von Aussparungen problemlos bohr- und sägbar.

Magnetically, floating, fascinating and individually

The elements are attached with magnetic panels that can be taken out for cleaning purposes. Due to the distance from the back wall, the individual functional carriers float visually in front of the niche. The entire back wall is writable with whiteboard markers and can be used as well as a magnetic bulletin board. For mounting or making cut outs the rear wall can be drilled and sawed easily.

Einsetzbar in Küche, Büro und Ladenbau.

Usable in kitchen, office and shop building.

Miro M Ablageelement
Miro M Shelf element

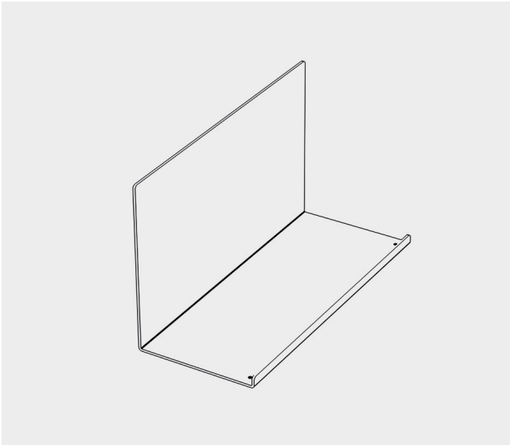

— H 145 mm B 250 mm T 108 mm

— H 145 mm W 250 mm D 108 mm

Mit aufgeklebter Antirutschmatte **With glued on non-slip mat**	Art. No. Art. No.
RAL 5023 Fernblau RAL 5023 Distant blue	**51.001.10-5023**
RAL 9010 Reinweiß RAL 9010 Dure white	**51.001.10-9010**
RAL 9023 Perldunkelgrau RAL 9023 Pearl dark grey	**51.001.10-9023**

Mit satinierter Glasplatte **With frosted glass plate**	Art. No. Art. No.
RAL 5023 Fernblau RAL 5023 Distant blue	**51.002.10-5023**
RAL 9010 Reinweiß RAL 9010 Pure white	**51.002.10-9010**
RAL 9023 Perldunkelgrau RAL 9023 Pearl dark grey	**51.002.10-9023**

Miro M Rollenhalter 1 / 2
Miro M Roll holder 1 / 2

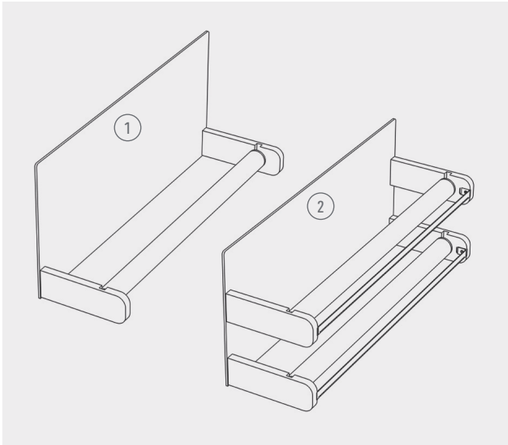

— H 145 mm B 325 mm T 98 mm

— H 145 mm W 325 mm D 98 mm

Rollenhalter 1 für Haushaltstücher **Roll holder 1** for household cloths	Art. No. Art. No.
RAL 5023 Fernblau RAL 5023 Distant blue	**51.003.10-5023**
RAL 9010 Reinweiß RAL 9010 Pure white	**51.003.10-9010**
RAL 9023 Perldunkelgrau RAL 9023 Pearl dark grey	**51.003.10-9023**

Rollenhalter 2 für Aluminium- und Frischhaltefolie **Roll holder 2** for aluminium foil and cling film	Art. No. Art. No.
RAL 5023 Fernblau RAL 5023 Distant blue	**51.004.10-5023**
RAL 9010 Reinweiß RAL 9010 Pure white	**51.004.10-9010**
RAL 9023 Perldunkelgrau RAL 9023 Pearl dark grey	**51.004.10-9023**

Miro M Messerboard magnetisch
Miro M Knife bar magnetic

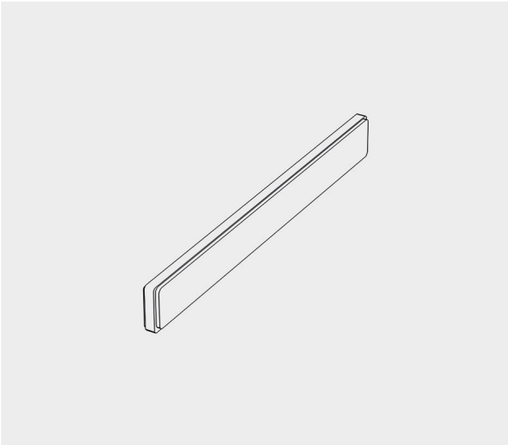

— H 40 mm B 320 mm T 14 mm

— H 40 mm W 320 mm D 14 mm

Ausführung Type	Art. No. Art. No.
RAL 5023 Fernblau RAL 5023 Distant blue	**51.005.10-5023**
RAL 9010 Reinweiß RAL 9010 Pure white	**51.005.10-9010**
RAL 9023 Perldunkelgrau RAL 9023 Pearl dark grey	**51.005.10-9023**

Miro M Haken
Miro M Hook

— Ø 35 mm T 30 mm

— Ø 35 mm D 30 mm

Ausführung Type	Art. No. Art. No.
RAL 5023 Fernblau RAL 5023 Distant blue	**51.006.10-5023**
RAL 9010 Reinweiß RAL 9010 Pure white	**51.006.10-9010**
RAL 9023 Perldunkelgrau RAL 9023 Pearl dark grey	**51.006.10-9023**

— Als Rückwandmaterial werden magnetische Schichtstoffe benötigt.
— Nähere Informationen erhalten Sie auf Anfrage.
— Andere RAL Farbtöne oder Lackierungen auf Anfrage.

— As back wall material magnetic laminates are required.
— For more information please contact us.
— Alternative RAL colours or varnishings on request.

Nischensystem one

Niche system one

— Aluminium Rahmen 18x18 mm pulverbeschichtet schwarz matt struktur
— Einhänger aus Stahlblech pulverbeschichtet schwarz matt struktur
— Höhe 450 mm, passend für Rastermaße 450, 600 und 900 mm
— Passend zu unseren Regalsystemen one, two und three
— Einfache Wandmontage mit exzentrischer Höhenverstellung
— weitere Abmessungen auf Anfrage

— Aluminum frame 18x18 mm powder coated black matt structure
— Hangers made of steel sheet powder coated black matt structure
— Height 150mm, width suitable for grid dimensions 450, 600 and 900 mm
— Suitable to our shelving systems one, two and three
— Simple wall attachment with eccentric hight adjustment
— other dimensions on demand

Rahmenelemente
Frame elements

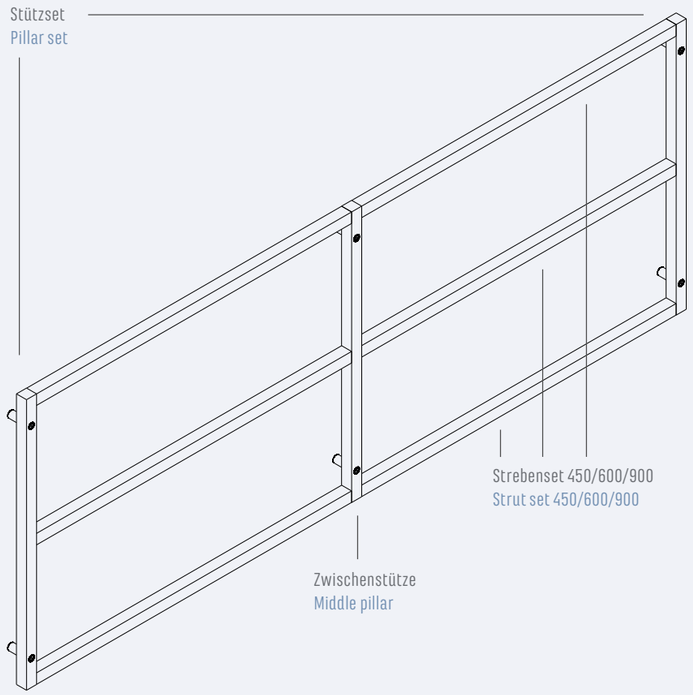

Ausführung Type	Art. No. Art. No.
Stützenset Höhe 450 mm Pillar set height 450 mm	**55.400.13**
Zwischenstütze Höhe 450 mm Between pillar height 450 mm	**55.401.13**
Strebenset 414 mm Strut set 414 mm	**55.402.13-450**
Strebenset 564 mm Strut set 564 mm	**55.402.13-600**
Strebenset 864 mm Strut set 864 mm	**55.402.13-900**
Strebenset 1164 mm Strut set 1164 mm	**55.402.13-1200**

Profile Aluminium 18x18 mm
— pulverbeschichtet schwarz matt struktur
— Wandabstand 15 mm

Profiles aluminium 18x18 mm
— powder coated black matt structure
— Distance to wall 15 mm

Ablage kurz
Tray short

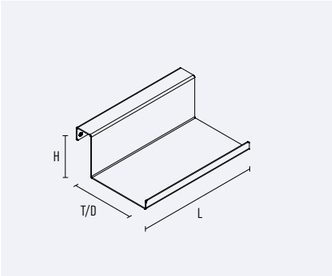

Abmessung (LxHxT) Measurement (LxHxD)	Art. No. Art. No.
140x50x75 mm	**55.410.13**

Ablage lang
Tray long

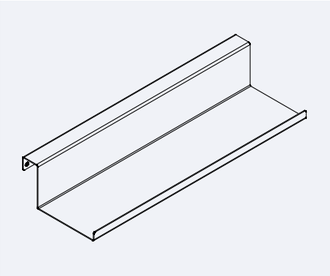

Abmessung Measurement	Art. No. Art. No.
280x50x75 mm	**55.411.13**

Ablage tief
Tray deep

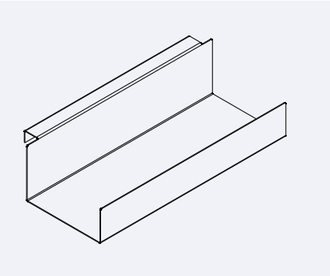

Abmessung Measurement	Art. No. Art. No.
280x75x110 mm	**55.412.13**

Kräutertopf
Herb pot

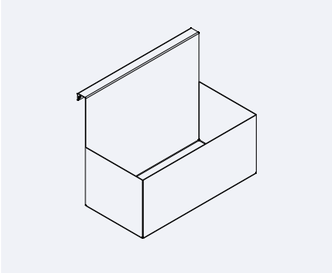

Abmessung Measurement	Art. No. Art. No.
280x125/230x140 mm	**55.413.13**

Rollenhalter
Roll holder

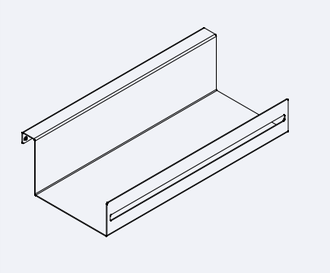

Abmessung Measurement	Art. No. Art. No.
280x45/75x110 mm	**55.414.13**

Haken (2er Set)
Hook (set of 2)

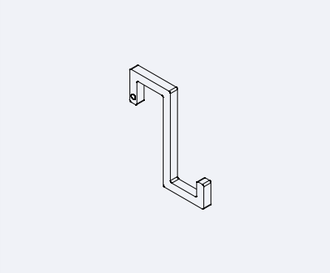

Abmessung Measurement	Art. No. Art. No.
5x60x28 mm	**55.415.13**

Alle Teile Stahlblech
— pulverbeschichtet schwarz matt struktur

All elements steel sheet
— powder coated black matt structure

System transFORM+

Das System transFORM+ zeichnet sich durch seine extreme Flexibilität und Vielfältigkeit aus. Aus einem Grundprofil und 3 Abdeckprofilen lassen sich Lamellenwände, Nischensysteme, Solitärregale und Wandborde gestalten. Die Profile stehen in 2 Standardfarben zur Verfügung, können aber optional durch andere Farbgebungen, sowie der Ummantelung mit Echtholzfurnier oder Dekorfolien kundenspezifisch angepasst werden. Zusätzliche Funktionalität bietet das System durch die Möglichkeit die Produkte mit handelsüblichen 8 mm LED Stripes zu beleuchten und bei waagerechter Montage diverse verschiebbare Funktionselemente einhängen zu können.

The transFORM+ system is characterized by its extreme flexibility and diversity. Lamella walls, niche systems, solitaire shelves and wall shelves can be designed from a basic profile and 3 cover profiles. The profiles are available in 2 standard colours, but can optionally be customized with other colours, as well as covered with real wood veneer or decorative foils. The system offers additional functionality through the possibility of illuminating the products with commercially available 8 mm LED stripes and to be able to hang in various sliding functional elements when mounted horizontally.

PLUS X AWARD®
honoured as:
BEST PRODUCT OF THE YEAR 2024
www.plusxaward.com

Grundprofil
Basic profile

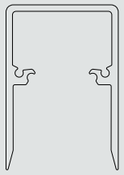

Abdeckprofil rechteckig
Cover profile rectangular

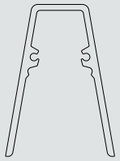

Abdeckprofil trapezförmig
Cover profile trapezoidal

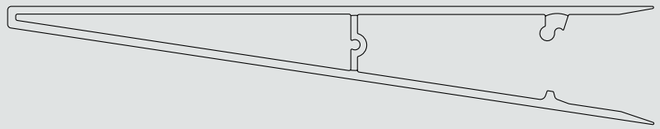

Abdeckprofil tief
Cover profile deep

Aufsatzregal / Add-on shelf

Abmessungen Measuremens	Art. Nr. Art. No.
750x300x180 mm	**51.076.13-750**
900x300x180 mm	**51.076.13-900**
1200x300x180 mm	**51.076.13-1200**

Lamellensystem Lamella system

Grundprofil 23x40 mm
Basic profile 23x40 mm

Länge Length	Art. Nr. Art. No.
1200 mm	**51.050.13-1200**
1800 mm	**51.050.13-1800**
2400 mm	**51.050.13-2400**
3000 mm	**51.050.13-3000**

Profile sind kürzbar. Andere Abmessungen, LED Beleuchtung, Farben und Profilummantelung mit Furnier oder Dekor auf Anfrage.
Profiles are cutable. Other dimensions, LED lighting, colors and profile covering with veneer or decor on request.

Lamellensystem / Lamella system

Länge Length	Art. Nr. Art. No.
Abdeckprofil trapezförmig 16/33x46 mm Cover profile trapezoidal	
1200 mm, schwarz / black	**55.051.13-1200**
1800 mm, schwarz / black	**55.051.13-1800**
2400 mm, schwarz / black	**55.051.13-2400**
3000 mm, schwarz / black	**55.051.13-3000**
1200 mm, weiß / white	**55.052.13-1200**
1800 mm, weiß / white	**55.052.13-1800**
2400 mm, weiß / white	**55.052.13-2400**
3000 mm, weiß / white	**55.052.13-3000**
Abdeckprofil rechteckig 31x46 mm Cover profile rectangular	
1200 mm, schwarz / black	**55.055.13-1200**
1800 mm, schwarz / black	**55.055.13-1800**
2400 mm, schwarz / black	**55.055.13-2400**
3000 mm, schwarz / black	**55.055.13-3000**
1200 mm, weiß / white	**55.056.13-1200**
1800 mm, weiß / white	**55.056.13-1800**
2400 mm, weiß / white	**55.056.13-2400**
3000 mm, weiß / white	**55.056.13-3000**

Ablage nieder
Shelf low

Abmessung Measurement	Art. Nr. Art. No.
120x300x80 mm	**55.060.13**

Ablage mit abnehmbarer Box
Shelf with removable box

Abmessung Measurement	Art. Nr. Art. No.
120x300x84 mm	**55.061.13**

Ablage für Tablet
Shelf for tablet

Abmessung Measurement	Art. Nr. Art. No.
120x300x80 mm	**55.062.13**

Gewürzregal
Spice rack

Abmessung Measurement	Art. Nr. Art. No.
120x300x80 mm	**55.063.13**

Flaschenregal
Bottle rack

Abmessung Measurement	Art. Nr. Art. No.
195x300x110 mm	**55.064.13**

Flaschen- und Gewürzregal
Bottle and spice rack

Abmessung Measurement	Art. Nr. Art. No.
195x300x80 mm	**55.065.13**

Küchenrollenhalter
Kitchen roll holder

Abmessung Measurement	Art. Nr. Art. No.
120x300x110 mm	**55.066.13**

Gläserhalter
Glass holder

Abmessung Measurement	Art. Nr. Art. No.
120x300x80 mm	**55.067.13**

Hakenleiste
Hook bar

Abmessung Measurement	Art. Nr. Art. No.
40x115x40 mm	**55.068.13**

Universalköcher
Universal quiver

Abmessung Measurement	Art. Nr. Art. No.
195x75x85 mm	**55.069.13**

Powerbox mit 2 Steckdosen
Power box with 2 sockets

Abmessung Measurement	Art. Nr. Art. No.
120x300x80 mm	**55.070.13**

Solitärregal / solitaire shelf „Stripe“

Länge Length	Art. Nr. Art. No.
1800x16/33x46 mm	**51.075.13-1800**
2100x16/33x46 mm	**51.075.13-2100**
2400x16/33x46 mm	**51.075.13-2400**
3000x16/33x46 mm	**51.075.13-3000**
Regalbodenhalter für Holzböden 200 mm Tiefe Shelf support for wooden shelves 200 mm depth	
schwarz / black	**55.071.13**
weiß / white	**55.072.13**
Blechboden incl. Halter Sheet metal shelf incl. holder	
600x200 mm, schwarz / black	**55.073.13-600**
600x200 mm, weiß / white	**55.074.13-600**
900x200 mm, schwarz / black	**55.073.13-900**
900x200 mm, weiß / white	**55.074.13-900**

Profile sind kürzbar. Andere Abmessungen, LED Beleuchtung, Farben und Profilummantelung mit Furnier oder Dekor auf Anfrage.
Profiles are cutable. Other dimensions, LED lighting, colors and profile covering with veneer or decor on request.covering with veneer or decor on request.

Solitärregal schwarz / Solitaire shelf black

Abmessungen Measuremens	Art. Nr. Art. No.
750x300x180 mm	**51.077.13-750**
900x300x180 mm	**51.077.13-900**
1200x300x180 mm	**51.077.13-1200**
1350x300x180 mm	**51.077.13-1350**
1650x300x180 mm	**51.077.13-1650**
1800x300x180 mm	**51.077.13-1800**
2100x300x180 mm	**51.077.13-2100**

Wandtablar / Wall shelf

Abmessungen Measuremens	Art. Nr. Art. No.
600x66x180 mm	**51.078.13-600**
900x66x180 mm	**51.078.13-900**
1200x66x180 mm	**51.078.13-1200**
1500x66x180 mm	**51.078.13-1500**

Andere Abmessungen, LED Beleuchtung, Farben und Profilummantelung mit Furnier oder Dekor auf Anfrage.
Other dimensions, LED lighting, colors and profile covering with veneer or decor on request.

Servierwagen one
Serving trolley one

— Formschöner und schlichter Servierwagen
— 720x600x420 mm
— aus Aluminium/Stahlblech pulverbeschichtet schwarz Struktur
— 2 oder 3 Ebenen zum optionalen Einlegen von Plattenmaterial
— oberes Tablett abnehmbar
— An der Reling können die Einhänger des Thekensystems one platziert werden.

— shapely and simple serving trolley
— 720x600x420mm
— made of aluminium/sheet steel powder-coated black structure
— 2 or 3 levels, for the optional insertion of plate material
— top tray removable
— The hangers of the one counter system can be placed on the railing.

Ausführung Type	Art. No. Art. No.
Servierwagen one Serving trolley one	**55.520.13**

oberes Tablett abnehmbar
top tray removable

passend zu den Einhängern des Thekensystems one
suitable to the hangers of the counter system one

Spritzschutz
Spraying protection

Spritzschutz one

Spraying protection one

— Aluminium Rahmen 18x18 mm pulverbeschichtet schwarz matt struktur
— Höhe 450 mm, passend für Rastermaße 600, 900, 1.200 mm
— passend für ESG Glasplatte 200x8 mm (optional erhältlich)
— Einhänger aus Stahlblech pulverbeschichtet schwarz matt struktur
— Passend zu unseren Regalsystemen one, two und three und Nischensystem one
— weitere Abmessungen auf Anfrage

— Aluminum frame 18x18 mm powder coated black matt structure
— Height 450mm, width suitable for grid dimensions 600, 900, 1.200 mm
— suitable to tempered glass plates 200x8 mm (optionally available)
— Hangers made of steel sheet powder coated black matt structure
— Suitable to our shelving system

Spritzschutz one
Spraying protection one

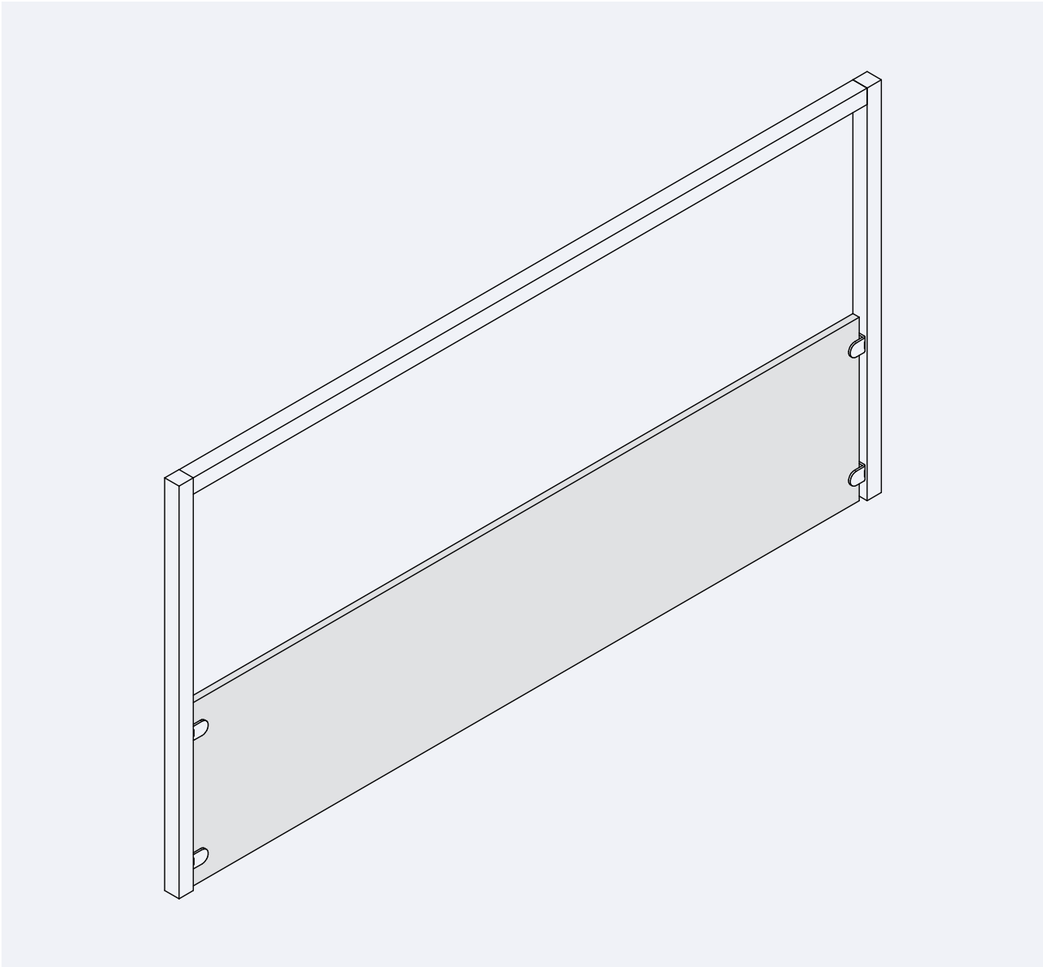

Abmessung Measurement	Art. No. Art. No.
Spritzschutz one **Spraying protection one**	
586x450x18 mm	**55.450.13-600**
886x450x18 mm	**55.450.13-900**
1186x450x18 mm	**55.450.13-1200**
passende ESG Glasplatte **suitable tempered glass plate**	
540x200x8 mm	**24.308.75-540**
840x200x8 mm	**24.308.75-840**
1140x200x8 mm	**24.308.75-1140**

Profile Aluminium 18x18 mm
— pulverbeschichtet schwarz matt struktur
— Andere Abmessungen auf Anfrage

Profiles aluminium 18x18 mm
— powder coated black matt structure
— Other measurements on demand

Ablage kurz
Tray short

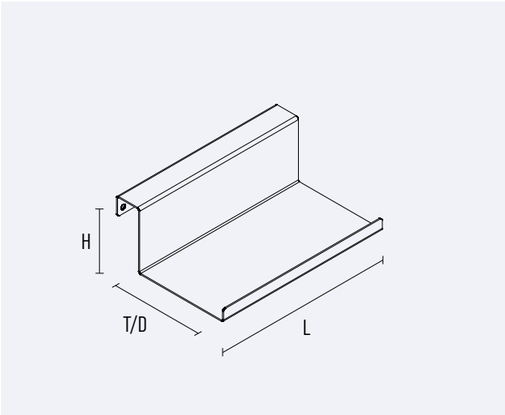

Abmessung (LxHxT) Measurement (LxHxD)	Art. No. Art. No.
140x50x75 mm	**55.410.13**

Ablage lang
Tray long

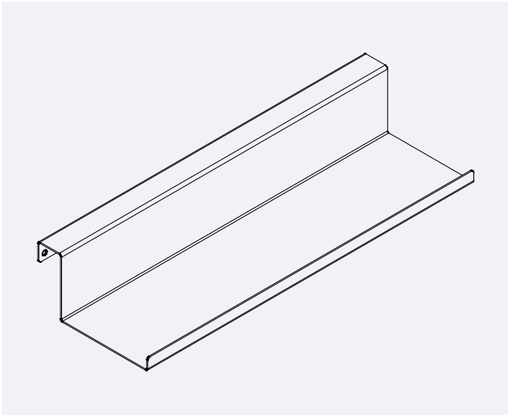

Abmessung Measurement	Art. No. Art. No.
280x50x75 mm	**55.411.13**

Rollenhalter
Roll holder

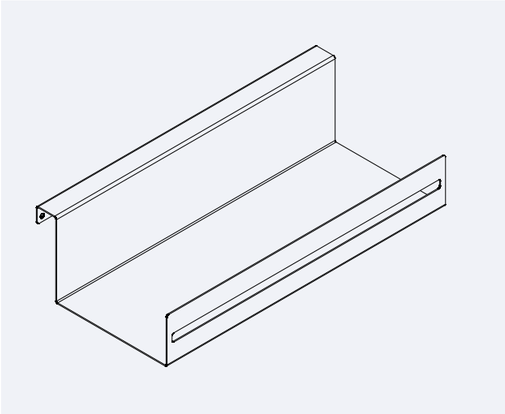

Abmessung Measurement	Art. No. Art. No.
280x45/75x110 mm	**55.414.13**

Haken (2er Set)
Hook (set of 2)

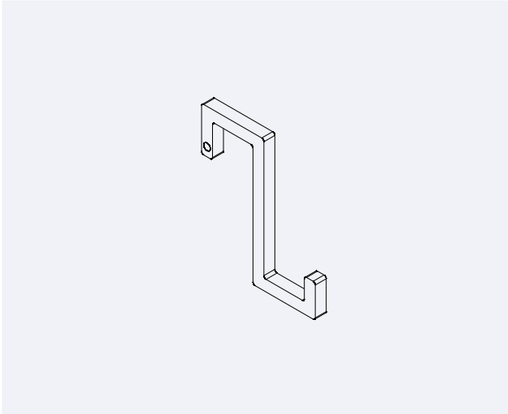

Abmessung Measurement	Art. No. Art. No.
5x60x28 mm	**55.415.13**

Alle Teile Stahlblech
— pulverbeschichtet schwarz matt struktur

All elements steel sheet
— powder coated black matt structure

Spritzschutz Protect
Spraying protection Protect

Spritzschutz Protect spraying protection protect	
Ausführung Type	Art. No. Art. No.
pulverbeschichtet RAL 9005 schwarz matt struktur powder coated black matt structure	**15.008.13**
edelstahlfarbig stainless steel effect	**15.008.15**

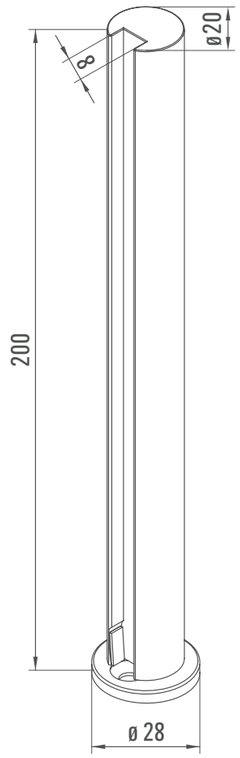

— Spritzschutz zum Befestigen auf der Arbeitsplatte
— Material: Zinkdruckguss
— Einzusetzen bei Kochfeldern und Spülen, in der Gastronomie und im Ladenbau
— Auch als Sichtschutz einsetzbar
— Set bestehend aus 2 Trägern

— Splash guard to attach to the countertop
— Material: zinc die casting
— Can be used on hobs and sinks, in the catering industry and in store fitting
— Can also be used as a privacy screen
— Set consisting of 2 supports

Kufensysteme
Skid rack systems

Sideboardkufe Siena
Sideboard frame Siena

— Stahl pulverbeschichtet schwarz matt Struktur
— Rohrdurchmesser 25 mm, 420x190 mm
— einzeln kartonverpackt, inkl. Montagematerial
— passende Traversen erhältlich
— passend zu Tischkufe und Winkelkonsole Siena

— Steel powder-coated black matt structure
— Tube diameter 25 mm , 420x190 mm
— individually boxed, incl. mounting material
— traverses available
— Suitable to table frame and angle bracket Siena

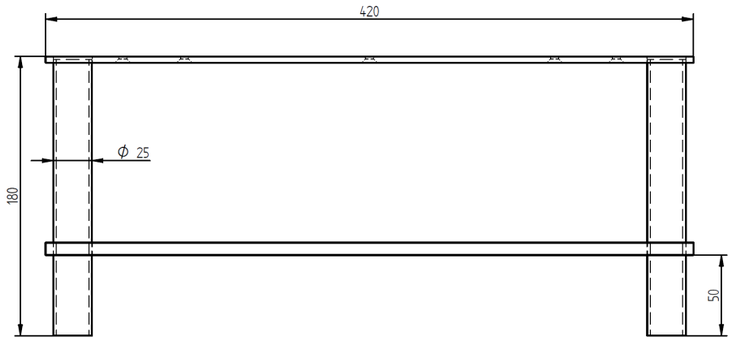

Ausführung Type	Art. No. Art. No.
Sideboardkufe Siena Sideboard frame Siena	**00.541.13**
Andere Abmessungen auf Anfrage Other measurements on demand	

Kufe für Anbautisch Siena
Frame for extension table Siena

- Tischkufe für Anbautisch
- Verstellweg bis zu 250 mm, dadurch verschiedenen Rasterhöhen mit nur einem Produkt abbildbar
- Stahl pulverbeschichtet schwarz matt Struktur
- 775mm breit, Höhe passend für Tisch- und Arbeitsplattenhöhe (650-900 mm).
- einzeln kartonverpackt, inkl. Montagematerial
- passende Quertraversen und Montagewinkel erhältlich
- Tragkraft 200 kg
- passend zu Sideboargestell und Winkelkonsole Siena

- Table skid for extension table
- Adjustment range up to 250 mm, allowing different grid heights to be mapped with just one product
- Powder-coated steel, black matt structure
- 775 mm wide, height suitable for table and worktop height (650-900 mm)
- Individually boxed, incl. mounting material
- suitable traverses and mounting bracket available
- Load capacity 200 kg
- Suitable for sideboard frame and angle bracket Siena

Ausführung Type	Art. No. Art. No.
pulverbeschichtet schwarz matt powder coates black mat	**00.540.13-900**
Traversensets (2 Stück) für Gesamttischlänge (Kufe + Traversen) Traverses sets (2 pieces) for total table length (frame + traverses)	
1400 mm 1600 mm 1800 mm	**00.542.13-1400** **00.542.13-1600** **00.542.13-1800**
Montagewinkel Mounting bracket	**00.543.13**
Andere Abmessungen auf Anfrage Other measurements on demand	

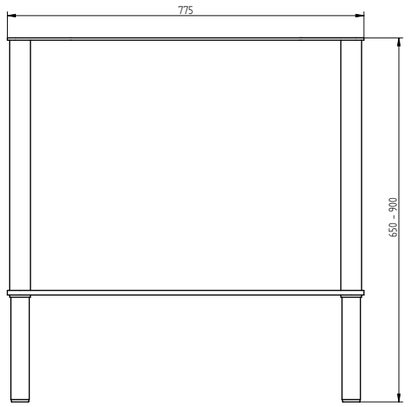

Kufensystem für freistehenden Tisch
Skid system for free standing table

— Aus gebogenem Flachstahl 60 x 8 mm
— 690 x 700 mm, Befestigungsplatte 150 mm breit
— Mit Stabilisator aus Flachstahl
— 5 mm Höhenverstellung, nicht kürzbar
— Quertraversen separat bestellen
— Tragkraft 150 kg

— Made of flat steel 60 x 8 mm
— 690 x 700 mm, mounting plate width 150 mm
— With flat strut
— Height adjustment 5 mm, not cutable
— Order traverses seperately
— Weight capacity 150 kg

Ausführung Type	Art. No. Art. No.
hochglanz verchromt chrome plated	**00.192.12-V3**
Edelstahl Stainless steel	**00.192.15-V3**

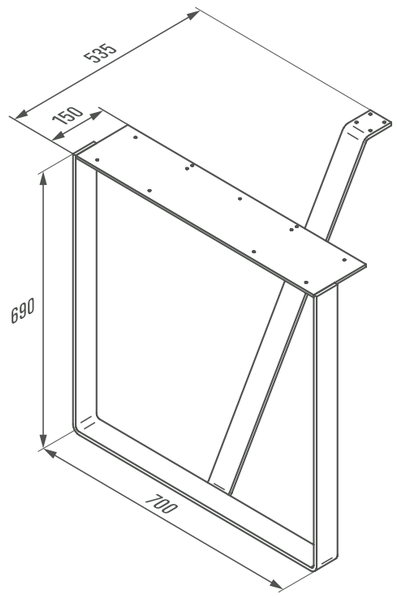

Kufe Anbautisch
Skid for attached table

— Aus gebogenem Flachstahl 60 x 8 mm
— 690 x 700 mm, Befestigungsplatte 150 mm breit
— 5 mm Höhenverstellung, nicht kürzbar
— Für freistehende Tische nicht geeignet
— Quertraversen separat bestellen
— Tragkraft 120 kg

— Made of flat steel 60 x 8 mm
— 690 x 700 mm, mounting plate 150 mm wide
— Height adjustment 5 mm, not cutable
— Order traverses seperately
— Not usable for free standing tables
— Weight capacity 120 kg

Ausführung Type	Art. No. Art. No.
hochglanz verchromt chrome plated	**00.192.12-V1**
Edelstahl Stainless steel	**00.192.15-V1**
Pulverbeschichtet schwarz matt Strukturpulver Powder coated black mat structure	**00.192.13-V1-9005**

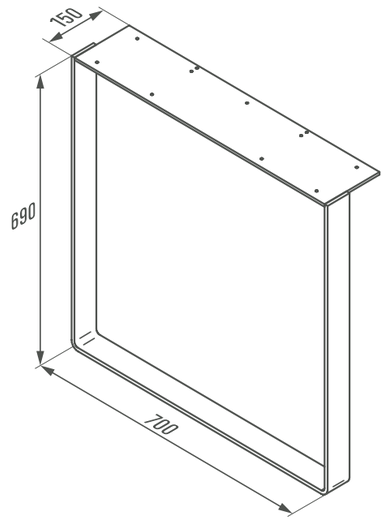

Kufe für Anrichttisch
Skid for table (worktop height)

— Aus gebogenem Flachstahl 60 x 8 mm
— 900 x 700 mm, Befestigungsplatte 150 mm breit
— 5 mm Höhenverstellung, nicht kürzbar
— Für freistehende Tische nicht geeignet
— Quertraversen separat bestellen
— Tragkraft 120 kg

— Made of flat steel 60x8 mm
— 900 x 700 mm, mounting plate 150 mm wide
— Height adjustment 5 mm, not cutable
— Not usable for free standing tables
— Order traverses seperately
— Weight capacity 120 kg

Ausführung Type	Art. No. Art. No.
hochglanz verchromt chrome plated	**00.229.12**
Edelstahl Stainless steel	**00.229.15**

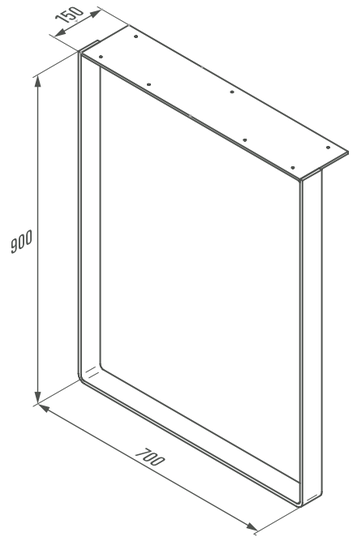

Kufe für Bartheke
Skid for bar table

— Aus gebogenem Flachstahl 60 x 8 mm
— 1110 x 490 mm, Befestigungsplatte 150 mm breit
— 5 mm Höhenverstellung, nicht kürzbar
— Für freistehende Tische nicht geeignet
— Quertraversen separat bestellen
— Tragkraft 100 kg

— Mounted to corpus / wall
— Made of flat steel 60 x 8 mm
— 1110 x 490 mm, mounting plate 150 mm wide
— Height adjustment 5 mm, not cutable
— Not usable for free standing tables
— Order traverses seperately
— Weight capacity 100 kg

Ausführung Type	Art. No. Art. No.
hochglanz verchromt chrome plated	**00.230.12**
Edelstahl Stainless steel	**00.230.15**

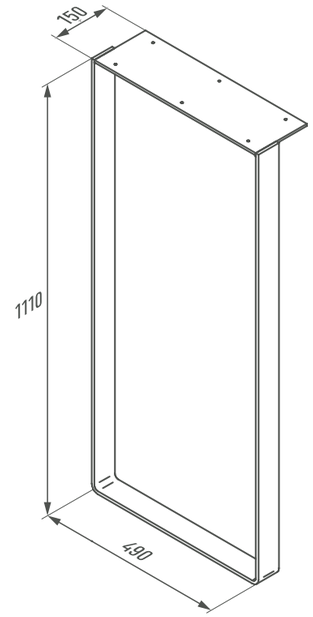

Kufe für Kücheninsel
Skid for kitchen island

— Aus gebogenem Flachstahl 60 x 8 mm
— 435 x 710 mm, Befestigungsplatte 60 mm breit
— 5 mm Höhenverstellung, nicht kürzbar
— Quertraversen separat bestellen
— Tragkraft 250 kg

— Made of flat steel 60 x 8 mm
— 435 x 710 mm, mounting plate 60mm wide
— Height adjustment 5 mm, not cutable
— Order traverses seperately
— Weight capacity 250 kg

Ausführung Type	Art. No. Art. No.
hochglanz verchromt chrome plated	**00.220.12**
Edelstahl Stainless steel	**00.220.15**

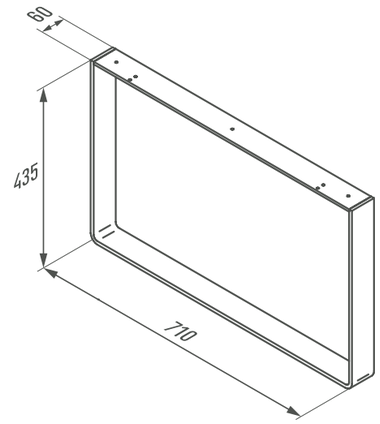

Kufe für Sideboard
Skid for sideboard

— Aus gebogenem Flachstahl 60 x 8 mm
— 260 / 390 x 520 mm, Befestigungsplatte 60 mm breit
— 5 mm Höhenverstellung, nicht kürzbar
— Quertraversen separat bestellen
— Tragkraft 250 kg

— Made of flat steel 60 x 8 mm
— 260 / 390 x 520 mm, mounting plate 60 mm wide
— Height adjustment 5 mm, not cutable
— Order traverses seperately
— Weight capacity 250 kg

Ausführung Type	Art. No. Art. No.
H 260 mm, hochglanz verchromt chrome plated	**00.191.12-260**
H 260 mm, Edelstahl Stainless steel	**00.191.15-260**
H 390 mm, hochglanz verchromt chrome plated	**00.191.12-390**
H 390 mm, Edelstahl Stainless steel	**00.191.15-390**

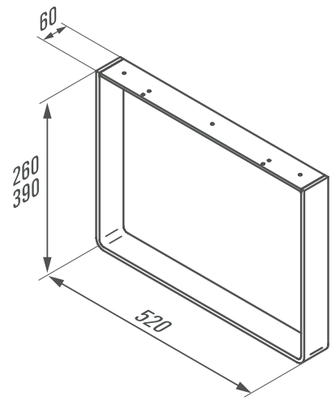

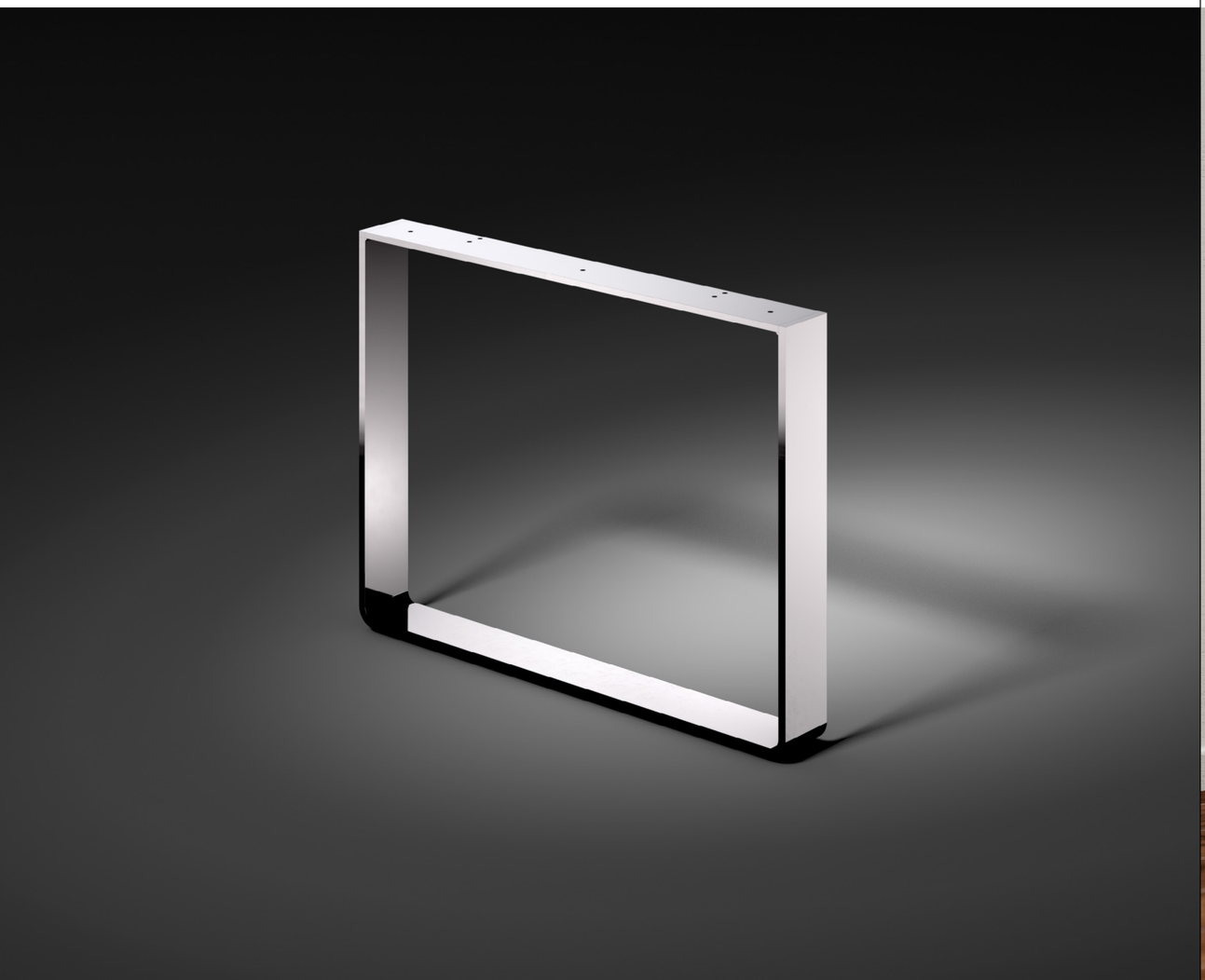

Kufe für Bank und Banklehnenbügel
Skid for bank and Backrest bracket

— Bankkufe aus gebogenem Flachstahl 60 x 8 mm
— 420 x 430 mm, Befestigungsplatte 60 mm breit
— Tragkraft ca. 200 kg
— Quertraversen separat bestellen

— Skid for bank made of flat steel 60 x 8 mm
— 420 x 430 mm, mounting plate 60 mm wide
— Weight capacity 200 kg
— Order traverses seperately

— Banklehnenbügel
— Aus gebogenem Flachstahl 60 x 8 mm

— Backrest bracket
— Made of flat steel 60 x 8 mm

Kufe für Bank skid for bank	
Ausführung Type	Art. No. Art. No.
hochglanz verchromt chrome plated	**00.193.12**
Edelstahl Stainless steel	**00.193.15**
pulverbeschichtet RAL 9005 schwarz matt struktur powder coated black matt structure	**00.193.13-9005**

Banklehnenbügel Backrest bracket	
Ausführung Type	Art. No. Art. No.
hochglanz verchromt chrome plated	**00.309.12**
Edelstahl Stainless steel	**00.309.15**
pulverbeschichtet RAL 9005 schwarz matt struktur powder coated black matt structure	**00.309.13**

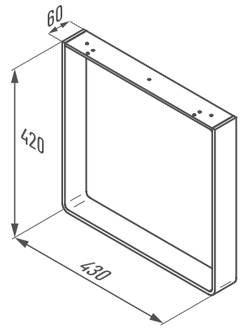

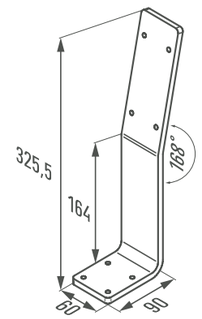

Tischkufe Lucca
Table frame Lucca

— Tischkufe für freistehenden oder Anbautisch
— Stahl pulverbeschichtet schwarz matt Struktur
— 947 x 720/723 x 60 mm
— Montage mit oder ohne Schattenfuge 3 mm zwischen Gestell und Tischplatte möglich
— ohne Höhenversteller, mit Filzgleiter
— einzeln kartonverpackt, inkl. Montagematerial
— dazu passende Quertraversen zur Montage von freistehenden Tischen und Montagewinkel für Ansatztische

— Table skid for free-standing or extension table
— Steel powder-coated black matt structure
— 947x720/723x60mm
— Installation with or without shadow gap 3 mm between frame and tabletop possible
— without height adjuster, with felt gliders
— single boxed, including assembly material
— matching traverses for mounting free-standing tables and mounting brackets for extension tables

Ausführung Type	Art. No. Art. No.
Tischkufe Lucca Table frame Lucca	**00.523.13**
Traversensets (2 Stück) für Gesamttischlänge (2 Kufen + Traversen) Traverses sets (2 pieces) for total table length (2 frames + traverses)	
1397 mm 1597 mm 1797 mm	**00.524.13-1397** **00.524.13-1597** **00.524.13-1797**
Montagewinkel Mounting bracket	**00.525.13**
Andere Abmessungen auf Anfrage Other measurements on demand	

Montage ohne Abstand
Mounting without gap

Montage mit Schattenfuge 3 mm
Mounting with shadow gap 3 mm

Tischgestell Pisa
Table frame Pisa

— Tischgestell aus Rechteckrohr 120 x 40 mm
— 690 x 755 / 935 mm
— Einsetzbar für freistehende Tische oder Anbautische
— Schrägstellung der Beine in 2 Dimensionen
— Tragkraft 250 kg

— Table frame made of rectangular tube 120 x 40 mm
— 690 x 935 / 755 mm
— Usable for attached or free standing tables
— inclined position of the legs in 2 dimensions
— Load capacity 250 kg

Ausführung Type	Art. No. Art. No.
pulverbeschichtet RAL 9023 perldunkelgrau epoxy coated RAL 9023 pearl dark grey	**00.365.13**

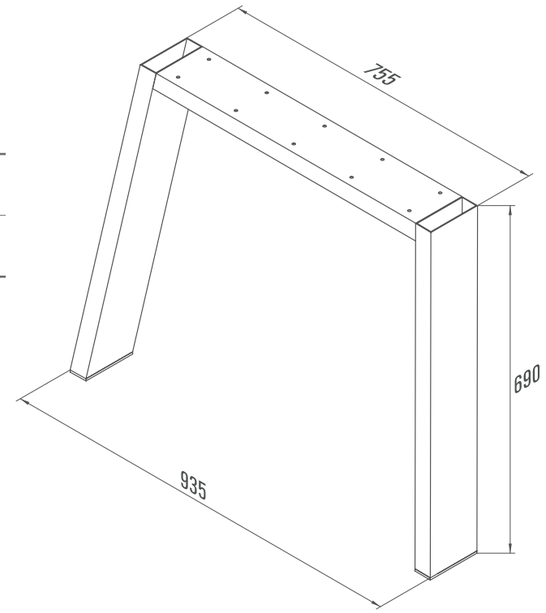

Bankgestell Pisa
Bench frame Pisa

— Bankgestell aus Rechteckrohr 80 x 30 mm
— 425 x 380 / 490 mm
— Schrägstellung der Beine in 2 Dimensionen
— Tragkraft 200 kg

— Bench frame made of rectangular tube 80 x 30 mm
— 425 x 380 / 490 mm
— inclined position of the legs in 2 dimensions
— Load capacity 200 kg

Ausführung Type	Art. No. Art. No.
pulverbeschichtet RAL 9023 perldunkelgrau epoxy coated RAL 9023 pearl dark grey	**00.366.13**

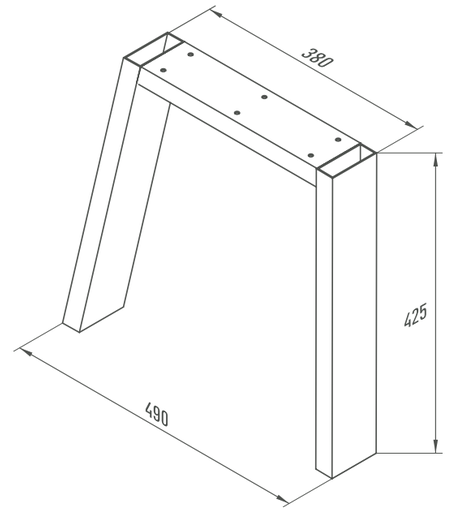

Befestigungswinkel
Mounting bracket

Ausführung Type	Art. No. Art. No.
pulverbeschichtet epoxy coated	**00.222.13**

— Stahlwinkel 30 x 60 mm
— Länge 540 mm
— Pulverbeschichtet chromfarben
— Wird als Plattenauflage an die Wand geschraubt
— Bei langen Tischen Verbindung mit Quertraversen notwendig

— Steel angle 30 x 60 mm
— Length 540 mm
— Epoxy coated chrome colored
— To be screwed on the wall as overlay for the table top
— For long tables necessity of connection with traverses

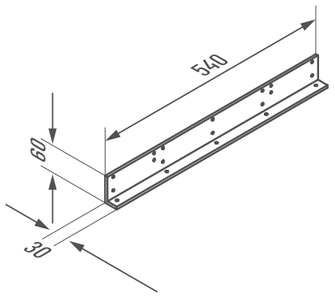

Quertraversen
Traverses

Ausführung Type	Art. No. Art. No.
1470 mm 1470 mm	**00.187.13-160**
1670 mm 1670 mm	**00.187.13-180**
1870 mm 1870 mm	**00.187.13-200**
2270 mm 2270 mm	**00.187.13-240**

— Rohr, 40 x 20 mm
— Chromfarben
— Pulverbeschichtet
— Set besteht aus 2 Stück
— Gesamtlänge = 2 x Breite Befestigungsplatte (150 / 60 mm) + Länge Traverse

— Tube, 40 x 20 mm
— Chrome colored
— Epoxy coated
— set of 2 pieces
— Total length = 2 x width of mounting plate (150 / 60 mm) + length of the traverse

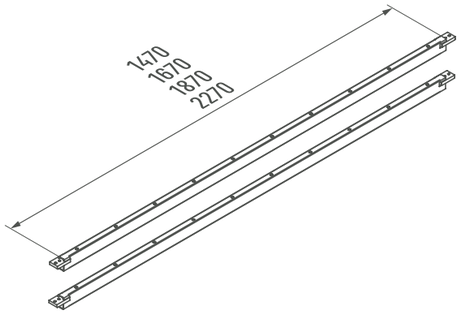

Schwenksysteme
Turning systems

Schwenkbar Turn around
Turning bar Turn around

- Ermöglicht das Hinzufügen einer flexibel drehbaren zweiten Ablagefläche über der Arbeitsplatte
- Montage mit Holz- und Glasplatte möglich
- Bestehend aus Barkonsole mit Drehadapter und Fußgestell mit Rollen
- Barkonsole auch einzeln erhältlich
- Zur Montage einer Glasplatte sind 3 Glasadapterscheiben art. no. 24.310.25 erforderlich
- Auf Wunsch im Set mit passender Glasplatte

- Allows to adapt an additional turnable level on top of the worktop
- Use of a wood or glass tray is possible
- Set consisting of a bar console with turning adaptor and the leg rack for wood fixation
- For glass fixation 3 glass adaptors, art. no. 24.310.25, are required
- Suitable satinied ESG-glass tray with glued on glass adapters (measures 1100x500x15 mm) available
- Bar console available seperately

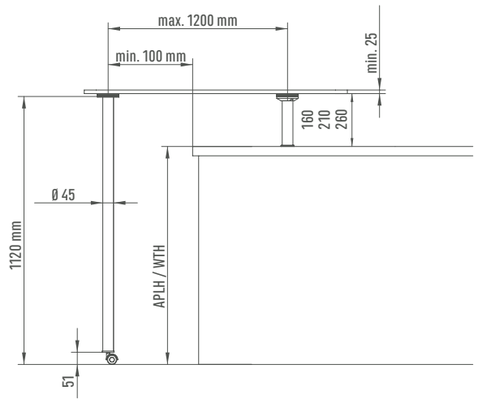

Schwenkbar Turn Around Turning Bar Turn Around	
Ausführung Type	**Edelstahl** **stainless steel**
Arbeitsplattenhöhe 960 mm Worktop height 960 mm	**25.007.15-160**
Arbeitsplattenhöhe 910 mm Worktop height 910 mm	**25.007.15-210**
Arbeitsplattenhöhe 860 mm Worktop height 860 mm	**25.007.15-260**

Barkonsole Turn Around Bar console Turn Around	
Ausführung Type	**Edelstahl** **stainless steel**
Höhe 160 mm height 160 mm	**20.030.15-160**
Höhe 210 mm height 210 mm	**20.030.15-210**
Höhe 260 mm height 260 mm	**20.030.15-260**

Montagezubehör Mounting accessories	
Adapterscheibe, Edelstahl Washer disc, stainless steel	**24.310.25**

Drehsäule Ellypta
Turning column Ellypta

— Stabiles und vom Design schlichtes Schwenksystem
— Montage mit Holz- und Glasplatte möglich.
— Komplettset mit satiniertem Glas erhältlich

— Stable and clearly designed turning system
— Available for wood fixation or glass glueing fixation.
— Available as complete set with frosted glass tray

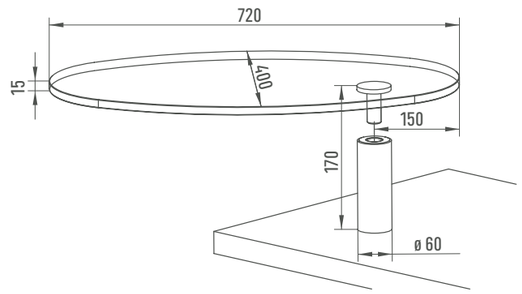

Drehsäule Ellypta **Turning column Ellypta**	
Ausführung Type	Art. No. Art. No.
Drehsäule für Holzplatte Turning Column for wood plate	**20.027.15**
Drehsäule für Glasverklebung Turning Column for glas plate	**20.026.15**
Komplettset incl. Glasplatte satiniert Complete set with frosted glass tray	**20.026.25**

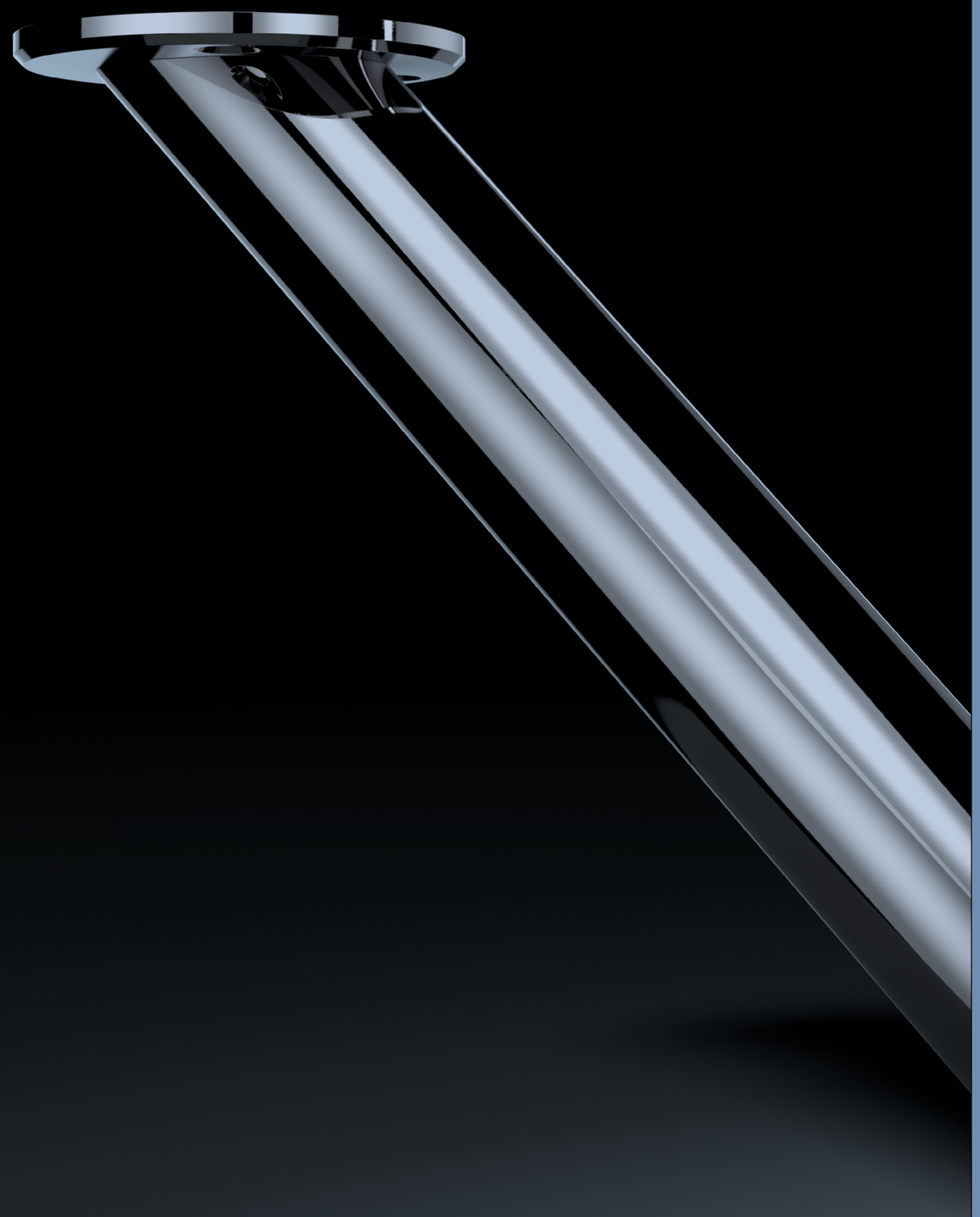

Barkonsolen
Bar consoles

Thekensystem ONE

Das verschiebbare Thekensystem mit den vielfältigen Anwendungsmöglichkeiten.
Nutzbar als Zubehörassistent am Kochfeld oder als kommunikative Bartheke.
In der Tiefe verschiebbar um 150 mm.

Counter system ONE

The sliding counter system with a wide range of possible uses.
Usable as an accessory assistant on the hob or as a communicative bar counter.
Adjustable in depth by 150 mm.

- Breite 1200/1500/1800 mm, Tiefe 300 mm, Gesamthöhe 270 mm
- 2 SCHUKO Steckdosen integriert
- optional mit Ambientebeleuchtung
- Stahl/Aluminium pulverbeschichtet schwarz Struktur

- im Dekor flexibel anpassbar durch Einlage von Plattenmaterial 16 oder 19 mm (nicht im Lieferumfang enthalten!)

- Width 1200/1500/1800 mm, depth 300 mm, total height 270 mm
- 2 SCHUKO sockets integrated
- optionally with ambient lighting
- Steel/aluminium powder-coated black structure

- The decor can be flexibly adapted by inserting board material 16 or 19mm (not included in the delivery!)

Thekensystem one **Counter system one**	
Abmessungen Measurements	Art. No. Art. No.
1200 mm	**55.510.13-1200**
1500 mm	**55.510.13-1500**
1800 mm	**55.510.13-1800**
mit Ambientelicht with ambient light	
1200 mm	**55.511.13-1200**
1500 mm	**55.511.13-1500**
1800 mm	**55.511.13-1800**
Andere Abmessungen auf Anfrage Other measurements on demand	

Auszugsposition kochen
Pull-out position cooking

Auszugsposition essen
Pull-out position eating

Flaschen-/Schneidebrettregal
Bottle/Cutting board rack

Abmessung (LxHxT) Measurement (LxHxD)	Art. No. Art. No.
300x180x75 mm	**55.512.13**

Gewürzregal
Spice rack

Abmessung (LxHxT) Measurement (LxHxD)	Art. No. Art. No.
300x180x75 mm	**55.513.13**

Küchenrollenhalter
Kitchen roll holder

Abmessung (LxHxT) Measurement (LxHxD)	Art. No. Art. No.
300x45x110 mm	**55.514.13**

Ablage/Tablet-/Kochbuchhalter
Shelf/Tablet/Book holder

Abmessung (LxHxT) Measurement (LxHxD)	Art. No. Art. No.
300x75x75 mm	**55.515.13**

Universalköcher
Universal quiver

Abmessung (LxHxT) Measurement (LxHxD)	Art. No. Art. No.
90x215x90 mm	**55.516.13**

Messerblock
Knife block

Abmessung (LxHxT) Measurement (LxHxD)	Art. No. Art. No.
90x215x90 mm	**55.517.13**

Ablage seitlich
Storage tray laterally

Abmessung (LxHxT) Measurement (LxHxD)	Art. No. Art. No.
300x75x100 mm	**55.518.13**

Einsatz für Ladekabel
Insert for charging kable

Abmessung (LxHxT) Measurement (LxHxD)	Art. No. Art. No.
294x95x60 mm	**55.519.13**

Haken (2 Stück)
Hooks (2 pieces)

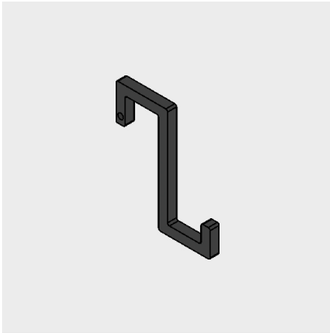

Abmessung (LxHxT) Measurement (LxHxD)	Art. No. Art. No.
5x60x28 mm	**55.415.13**

Winkelkonsole Siena
Angle console Siena

— Zur seitlichen Befestigung an Korpus oder Wand und zur Stabilisierung von Eckverbindungen
— mit verdeckten Montage mit formschöner runder Abdeckplatte
— Abmessung 176x170x60 mm, Materialstärke 6 mm
— Neigung 45°

— For side mounting on the cabinet or wall and for stabilizing corner joints
— Concealed mounting with attractive round cover plate
— Dimensions 176x170x60 mm, Material thickness 6 mm
— Inclination 45°

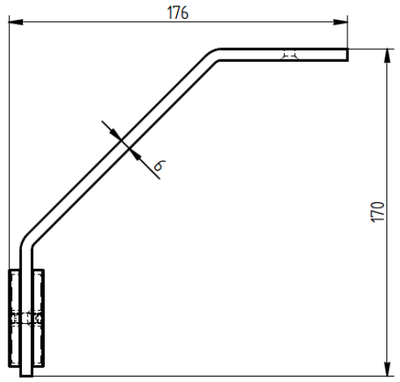

Siena **Siena**	
Ausführung Type	
Pulverbeschichtet schwarz matt Powder coated black mat	**20.044.13**

Korfu gerade
Corfu straight

— Passend zu unseren Kufensystemen
— Filigrane Ausführung aus Flachmaterial 60 x 10 mm
— Höhe 170 mm
— Befestigungsplatte 100 x 80 x 3 mm
— Formschöner Glasklebeadapter aus Edelstahl

— Suitable to our skid systems
— Filigrane execution made of flat material 60 x 10 mm
— Height 170 mm
— Mounting plate 100 x 80 x 3 mm
— Graceful designed glass glueing adapter made of stainless steel.

Korfu gerade **Corfu straight**	
Ausführung Type	Art. No. Art. No.
Stahl hochglanzverchromt Steel high polish chrome plated	**20.037.12**
Pulverbeschichtet RAL 9005 schwarz matt struktur Powder coated black matt structure	**20.037.13**
Edelstahl Stainless steel	**20.037.15**
Aluminium edelstahlfarbig Aluminium stainless steel effect	**20.037.27**
Glasklebeadapter Edelstahl ø 50 mm (Höhe + 12mm) Glass adaptor stainless steel ø 50 mm (height + 12 mm)	**20.039.15**

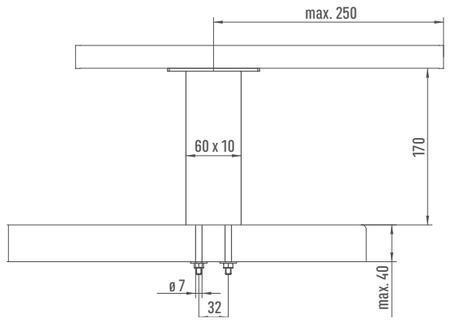

Korfu schräg
Corfu inclined

— Passend zu unseren Kufensystemen.
— Filigrane Ausführung aus Flachmaterial 60 x 10 mm
— Höhe 170 mm
— Befestigungsplatte 100 x 80 x 3 mm
— Formschöner Glasklebeadapter aus Edelstahl

— Suitable to our skid systems.
— Filigrane execution made of flat material
— Height 170 mm
— Mounting plate 100 x 80 x 3 mm
— Graceful designed glass glueing adapters round and square made of stainless steel

Korfu schräg **Corfu inclined**	
Ausführung Type	Art. No. Art. No.
Stahl hochglanzverchromt Steel high polish chrome plated	**20.038.12**
Edelstahl Stainless steel	**20.038.15**
Aluminium edelstahlfarbig Aluminium stainless steel effect oder stainless steel effect	**20.038.27**
Pulverbeschichtet schwarz matt Strukturpulver Powder coated black mat structure	**20.038.13**
Glasklebeadapter Edelstahl ø 50 mm (Höhe + 12 mm) Glass adaptor stainless steel ø 50 mm (height + 12 mm)	**20.039.15**

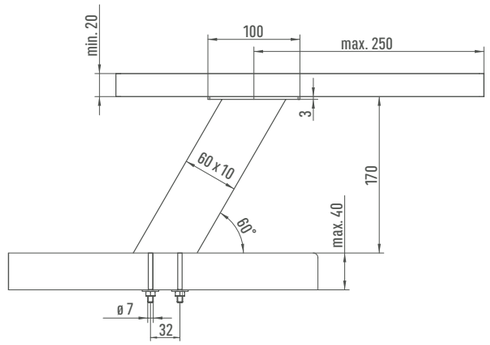

Korfu Korpus
Corfu corpus

— Passend zu unseren Kufensystemen
— Filigrane Ausführung aus Flachmaterial 60 x 10 mm
— Höhe 170 mm
— Befestigungsplatte 100 x 80 x 3 mm
— Glasmontage mit Glasklebeadapter

— Suitable to our skid systems
— Filigrane execution made of flat steel 60 x 10 mm
— Height 170 mm
— Mounting plate 100 x 80 x 3 mm
— Glass assembly by glass glueing adaptor

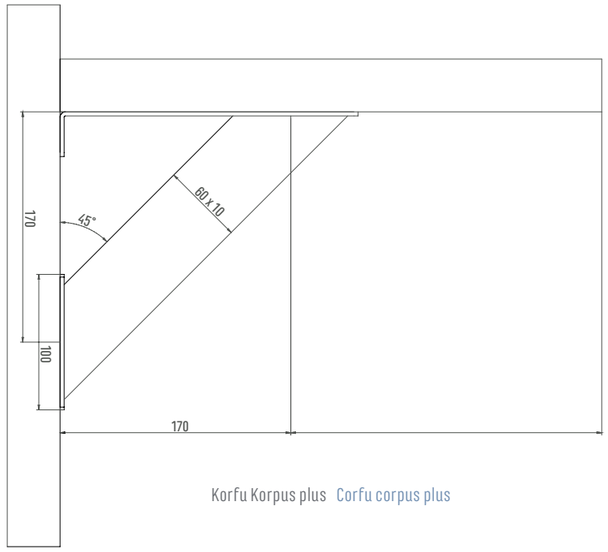

Korfu Korpus plus Corfu corpus plus

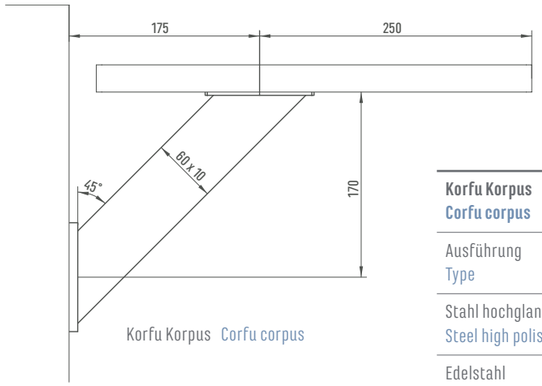

Korfu Korpus Corfu corpus

Korfu Korpus Corfu corpus		Korfu Korpus plus Corfu corpus plus
Ausführung Type	Art. No. Art. No.	Art. No. Art. No.
Stahl hochglanzverchromt Steel high polish chrome plated	**20.041.12**	
Edelstahl Stainless steel	**20.041.15**	**20.041.15-V1**
Aluminium edelstahlfarbig Aluminium stainless steel effect	**20.041.27**	**20.041.27-V1**
Aluminium pulverbeschichtet schwarz matt Aluminum powder coated black mat		**20.041.13-V1**
Glasklebeadapter Edelstahl Ø 50 mm (Höhe + 12 mm) Glass adaptor stainless steel Ø 50 mm (height + 12 mm)	**20.039.15**	

Jumbo / Jumbo Powerstation
Jumbo / Jumbo Powerstation

— Aluminiumprofil 80 x 80 mm
— Mit einer oder zwei integrierten SCHUKO Steckdosen (Alt. CH T13)
— Höhe 170 mm oder 230 mm
— Zuleitung 1.500 mm, 3-adrig, freie Enden
— Anschluss durch die Arbeitsplatte
— Befestigungsplatte 120 x 120 x 3 mm
— Befestigung durch die Arbeitsplatte mit M10 Schraube
— Konsolen sind auch ohne Steckdosen erhältlich.
— Glasmontage mit Befestigungsset (Gesamthöhe +3 mm)

— Made of aluminium profil 80 x 80 mm
— With one or two integrated sockets SCHUKO (alt. CH T13),
— Height 170mm or 230 mm
— Feed cable 1.500 mm, three-conductor, free ends
— Connection through the worktop plate.
— Mounting plate 120 x 120 x 3 mm
— Fixation through the worktop with screw M10
— Both finishes are also available without plugs.
— Glass fixation with additional fixation set (total height + 3 mm)

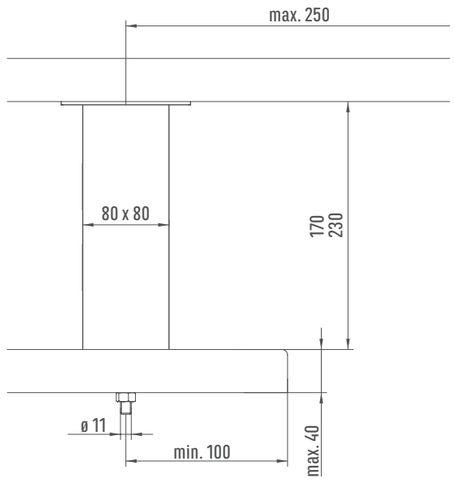

Jumbo gerade, edelstahlfarbig eloxiert (optional mit 1 oder 2 Steckdosen)
Jumbo straight, stainless steel effect (with 1 or 2 sockets)

Ausführung Type	Art. No. Art. No.
Jumbo 230 mm Jumbo 230 mm	**20.033.27**
Powerstation 2x SCHUKO 230 mm Powerstation 2x SCHUKO 230 mm	**20.032.27**
Powerstation 2x CH T13 230 mm Powerstation 2x CH T13 230 mm	**20.032.41**
Jumbo 170 mm Jumbo 170 mm	**20.033.27-170**
Powerstation 1x SCHUKO 170 mm Powerstation 1x SCHUKO 170 mm	**20.032.27-170**
Powerstation 1x CH T13 170 mm Powerstation 1x CH T13 170 mm	**20.032.41-170**
Befestigungsset für Glas Edelstahl Glass fixation set, stainless steel	**25.006.15**

Jumbo gerade, pulverbeschichtet schwarz matt
Jumbo straight, powder coated black mat structure

Ausführung Type	Art. No. Art. No.
Jumbo 170mm Jumbo 170 mm	**20.033.13-170**
Powerstation 1x SCHUKO 170 mm Powerstation 1x SCHUKO 170 mm	**20.032.13-170**

Jumbo schräg / Jumbo Powerstation schräg
Jumbo inclined / Jumbo powerstation inclined

- Aluminiumprofil 80 x 80 mm
- Mit integrierter SCHUKO Steckdose (Powerstation)
- Zuleitung 1.500 mm, 3-adrig, freie Enden
- Anschluss durch die Arbeitsplatte
- Höhe 170mm, Neigung 30°
- Befestigungsplatte 120 x 120 x 3 mm
- Befestigung durch die Arbeitsplatte mit M10 Schraube
- Mit und ohne Steckdose erhältlich

- Made of aluminium profil 80 x 80 mm
- With integrated socket SCHUKO (Powerstation)
- Feed cable 1.500 mm, three-conductor, free ends
- Installation through the workshop
- Height 170 mm, inclination 30°
- Fixation plate 120 x 120 x 3 mm
- Fixation through the workshop by M10 screw
- Available with and without socket

Jumbo schräg, Aluminium edelstahlfarbig **Jumbo inclined, stainless steel effect**	
Ausführung Type	Art. No. Art. No.
Powerstation SCHUKO Powerstation SCHUKO	**20.042.27-170**
Jumbo schräg Jumbo inclined	**20.043.27-170**

Jumbo schräg, pulverbeschichtet schwarz matt **Jumbo inclined, powder coated black mat structure**	
Ausführung Type	Art. No. Art. No.
Powerstation SCHUKO Powerstation SCHUKO	**20.042.13-170**
Jumbo schräg Jumbo inclined	**20.043.13-170**

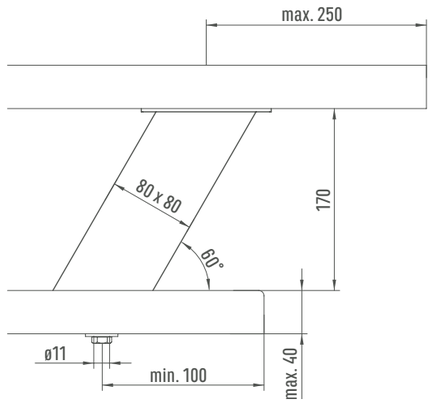

Capri gerade
Capri straight

— Profil 50 x 50 mm
— Anschraubplatte 90 x 90 x 3 mm

— Profile 50 x 50 mm
— Fixation plate 90 x 90 x 3 mm

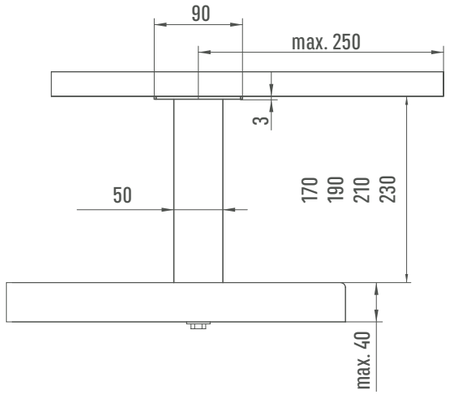

Capri gerade **Capri straight**				
Ausführung Type	170 mm	190 mm	210 mm VA	230 mm Aluminium
Aluminium natur eloxiert Aluminium nature anodized	**20.005.11-170**	**20.005.11-190**		**20.005.11-230**
Edelstahl Stainless steel	**20.005.15-170**	**20.005.15-190**	**20.005.15-210**	
Aluminium edelstahlfarbig Aluminium stainless steel effect	**20.005.27-170**	**20.005.27-190**		**20.005.27-230**
Pulverbeschichtet schwarz matt Powder coated black mat structure	**20.005.13-170**	**20.005.13-190**		**20.005.13-230**

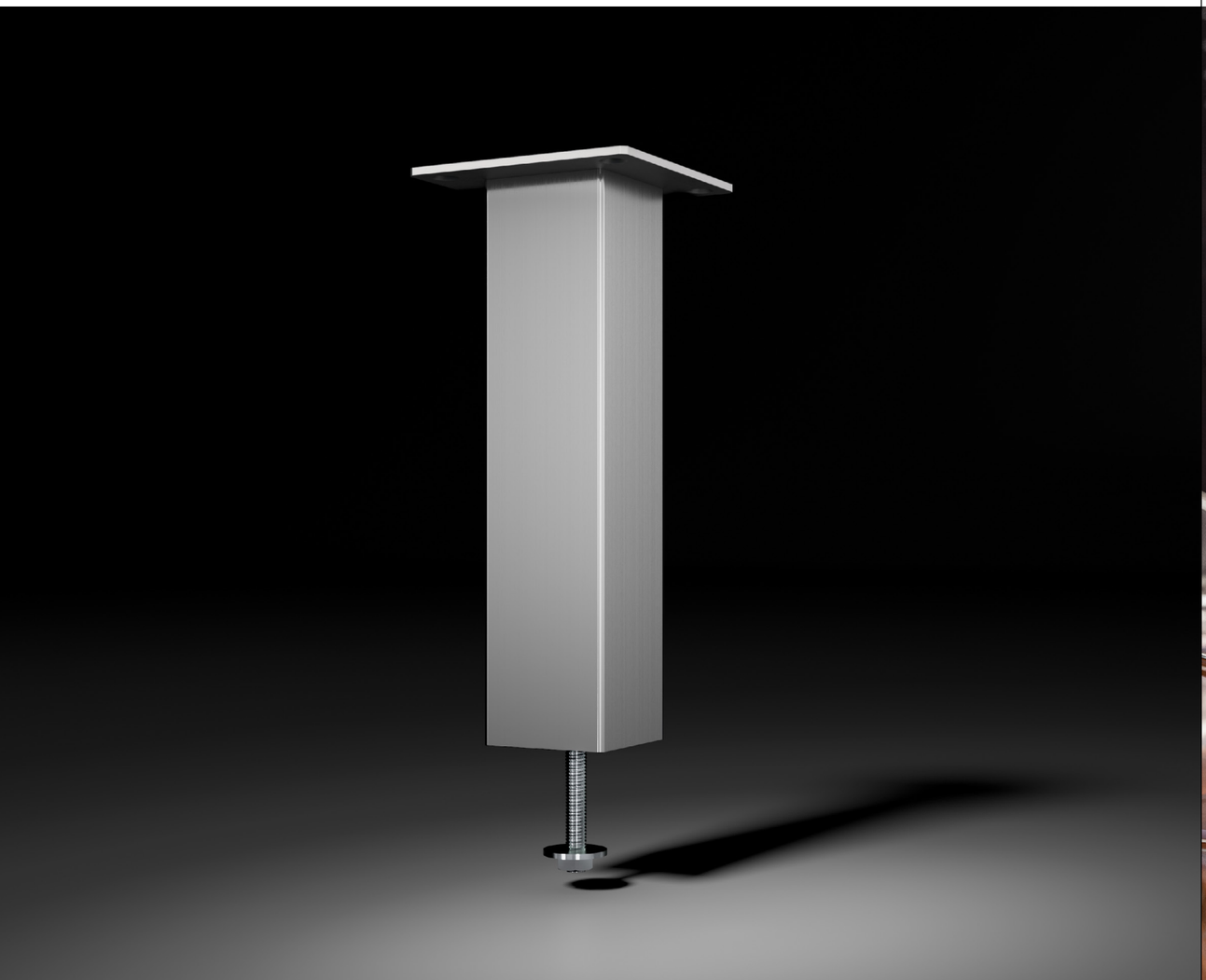

Capri schräg
Capri inclined

— Profil 50 x 50 mm
— Anschraubplatte 90 x 90 x 3 mm
— Glasmontage mit Glasklebeadapter

— Profile 50 x 50 mm
— Fixation plate 90 x 90 x 3 mm
— Glas assembly by glass glueing adaptor

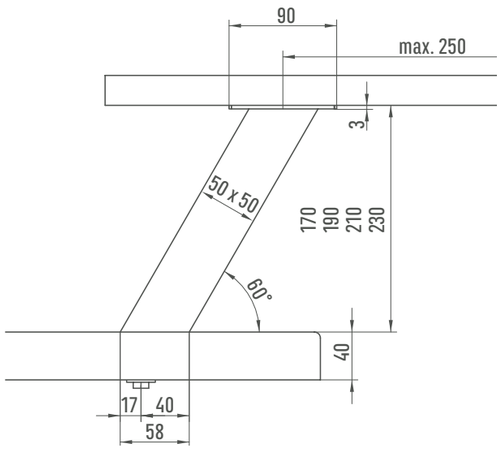

Capri schräg **Capri inclined**				
Ausführung Type	170 mm	190 mm	210 mm VA	230 mm Aluminium
Aluminium natur eloxiert Aluminium nature anodized	**20.007.11-170**	**20.007.11-190**		**20.007.11-230**
Edelstahl Stainless steel	**20.007.15-170**	**20.007.15-190**	**20.007.15-210**	
Aluminium edelstahlfarbig Aluminium stainless steel effect	**20.007.27-170**	**20.007.27-190**		**20.007.27-230**
Pulverbeschichtet schwarz matt Powder coated black mat structure	**20.007.13-170**	**20.007.13-190**		**20.007.13-230**

Glasklebeadapter Edelstahl 65 x 65 x 4 mm Glass glueing adaptor stainless steel 65 x 65 x 4 mm	**20.014.15**

Capri Korpus plus
Capri Korpus plus

— Zur seitlichen Befestigung an Korpus oder Wand
— mit zusätzlicher Lasche für noch mehr Stabilität
— 50x50 mm
— Befestigungsplatte 90x90 mm
— Gesamthöhe der Konsole 233 mm
— Neigung 45°

— For side attachment at the cupboard side or wall
— with additional strap for even more stability
— 50x50 mm
— Mounting plate 90x90 mm
— Console height 183 mm
— Inclination 45°

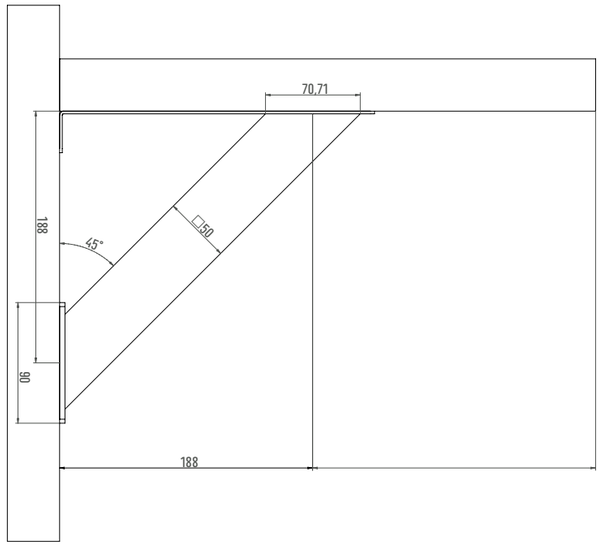

Capri Korpus plus Capri Korpus plus	
Ausführung Type	Art. No. Art. No.
Aluminium pulverbeschichtet schwarz matt Aluminum powder coated black mat	**20.035.13-V2**
Aluminium edelstahlfarbig Aluminum stainless steel effect	**20.035.27-V2**

Barkonsole Bari
Bar console Bari

— ø 45 mm
— Neigung 30°
— Glasmontage mit Glasklebeadapter

— Tube dimension: ø 45 mm
— Inclination 30°
— Glass assembly by glass glueing adaptor

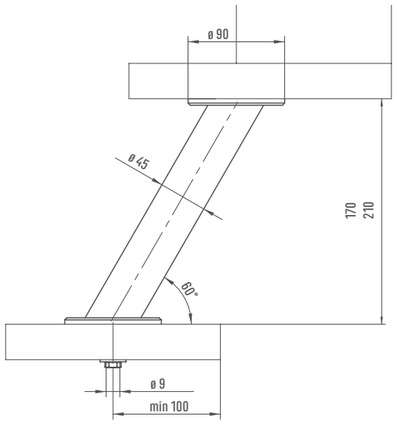

Bari **Bari**		
Höhe Height	170 mm	210 mm
Stahl, hochglanzverchromt Steel, high polish chrome plated	**20.003.12-170**	**24.321.12**
pulverbeschichtet RAL 9005 schwarz matt struktur powder coated black matt structure	**20.003.13-170**	
Edelstahl Stainless Steel	**20.003.15-170**	**24.321.15**

Ausführung Type	Art. No. Art. No.
Adapterscheibe*, Edelstahl Washer disc, stainless steel	**24.310.25**

* Höhe + 12 mm // Height + 12 mm

Brindisi / Brindisi plus
Brindisi / Brindisi plus

— Zur seitlichen Befestigung an Korpus oder Wand
— Brindisi plus mit zusätzlicher Lasche für noch mehr Stabilität
— ø 45 mm
— Gesamthöhe der Konsole 183 mm
— Neigung 45°
— Glasmontage mit Glasklebeadapter (nur bei Brindisi)

— For side attachment at the cupboard side or wall
— Brindisi with additional strap for even more stability
— ø 45 mm
— Console height 183 mm
— Inclination 45°
— Glass assembly by glass glueing adaptor (only for Brindisi)

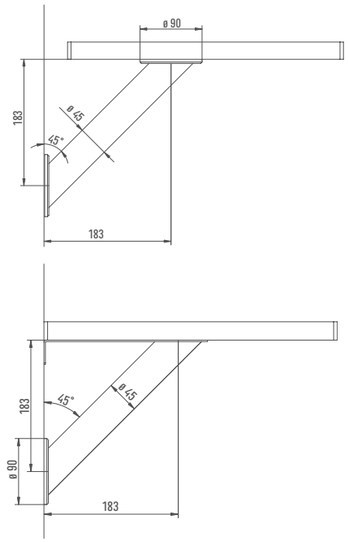

Brindisi Brindisi		Brindisi plus Brindisi plus
Ausführung Type	Art. No. Art. No.	Art. No. Art. No.
Stahl, hochglanzverchromt Steel, high polish chrome plated	**24.326.12**	
Stahl pulverbeschichtet schwarz matt Steel powder coated black mat		**24.326.13-V2**
Edelstahl stainless steel	**24.326.15**	**24.326.15-V2**
Adapterscheibe*, Edelstahl Washer disc, stainless steel	**24.310.25**	

* Höhe + 12 mm // Height + 12 mm

Barkonsolen gerade
Bar consoles straight

— ø 45 oder ø 50 mm
— Hochglanz verchromt oder Edelstahl
— Glasmontage mit Glasklebeadapter

— ø 45 oder ø 50 mm
— Steel high polished chrome plated, stainless steel
— Glas assembly by glass glueing adaptor

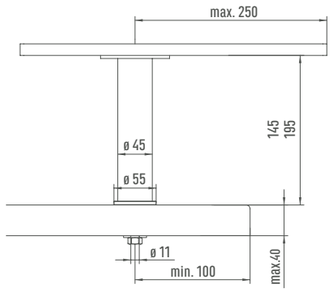

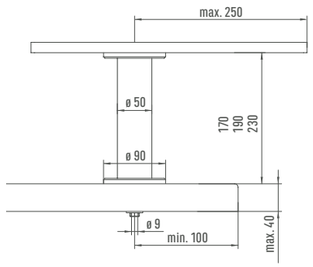

Barkonsole gerade Bar console straight	ø 50 mm, Höhe 230 mm ø 50 mm, height 230 mm	ø 45 mm, Höhe 145 mm ø 45 mm, height 145 mm	ø 45 mm, Höhe 195 mm ø 45 mm, height 195 mm
Ausführung Type	Art. No. Art. No.	Art. No. Art. No.	Art. No. Art. No.
Stahl, hochglanz verchromt Steel, high polish chrome plated	**24.310.12**	**24.311.12**	**24.312.12**
Edelstahl Stainless steel	**24.310.15**	**24.311.15**	**24.312.15**
Adapterscheibe*, Edelstahl Washer disc, Stainless steel	**24.310.25**		

* Höhe + 12 mm // Height + 12 mm

Barkonsole schräg
Bar console inclined

— ø 35 mm
— Neigung 30°
— Glasmontage mit Glasklebeadapter
— Hochganzverchromt verdrehsicher, daher auch einzeln einsetzbar

— ø 35 mm
— Inclination 30°
— Glass assembly by glass glueing adaptor
— High polish chrome plated versions twisting safe, 1 piece use possible

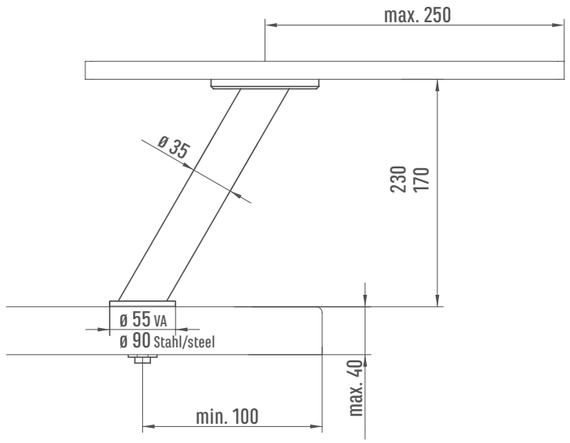

Barkonsole schräg Bar console inclined		
Höhe Height	170 mm	230 mm
Stahl hochglanz verchromt Steel high polish chrome plated	**24.320.12-170**	**24.320.12**
Edelstahl (Höhe - 3 mm) Stainless steel (Height - 3 mm)	**24.320.15-170**	**24.320.15**

Ausführung Type	Art. No. Art. No.
Adapterscheibe*, Edelstahl Washer disc, stainless steel	**24.310.25**

* Höhe + 12 mm // Height + 12 mm

verchromt
chrome plated

Edelstahl
stainless steel

Barkonsole schräg Korpus
Bar console inclined corpus

— Zur seitlichen Korpusbefestigung
— ø 35 mm
— Gesamthöhe der Konsole: 230 mm
— Neigung 45°
— Zur Montage einer Glasplatte wird ein spezieller Glasklebeadapter benötigt

— Bar console for side attachment
— ø 35 mm
— Console height 230 mm
— Inclination 45°
— For use with glass a special glass adaptor is required

Barkonsole schräg Korpus **Bar console inclined corpus**	
Ausführung Type	Art. No. Art. No.
Stahl, hochglanz verchromt Steel, high polish chrome plated	**24.325.12**
Edelstahl Stainless steel	**24.325.15**
Adapterscheibe*, Edelstahl Washer disc, Stainless steel	**24.310.25**

* Höhe + 12 mm // Height + 12 mm

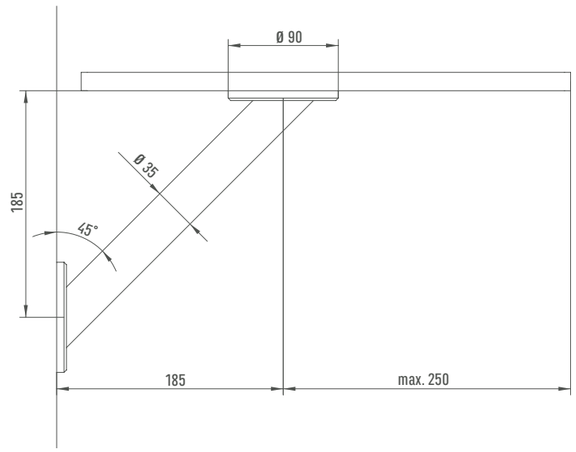

Stütz- und Sockelfüße
Support and plinth feet

Tisch- und Thekenfüße Jumbo
Legs for bars and tables Jumbo

— 80 x 80 mm
— Flexibel und vielseitig einsetzbar
— einfach kürzbar durch Absägen
— Höhenregulierung +15 mm
— Befestigungsplatte für Holz mittig oder am Rand montierbar (separat bestellen!)

— 80 x 80 mm
— Flexibly and versatile applicable
— Simply shortenable with saw
— Height adjustment +15 mm
— Fixing plate for wood mountable centrically or at the edge (order separatly!)

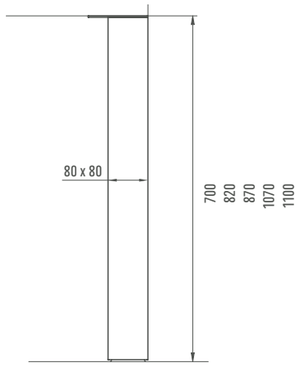

Tisch- und Thekenfüße Jumbo **Legs for bars and tables Jumbo**	Art. No. Art. No.	Art. No. Art. No.
Ausführung Type	eloxiert E6 EV1 anodized E6 EV1	eloxiert VA-farbig anodized stainless
Höhe 700 mm Height 700 mm	**25.004.11-700**	**25.004.27-700**
Höhe 820 mm Height 820 mm	**25.004.11-820**	**25.004.27-820**
Höhe 870 mm Height 870 mm	**25.004.11-870**	**25.004.27-870**
Höhe 1070 mm Height 1070 mm	**25.004.11-1070**	**25.004.27-1070**
Höhe 1100 mm Height 1100 mm	**25.004.11-1100**	**25.004.27-1100**

Montagezubehör **Mounting accessories**	Art. No. Art. No.
Ausführung Type	
Befestigungsplatte für Holz Mounting plate for wood	**25.005.22**
Befestigungsset für Glas, Edelstahl Glass fixation set, stainless steel	**25.006.15**

Tisch- und Thekenfüße Capri 50
Legs for bars and tables Capri 50

— 50 x 50 mm
— In fünf Höhen lieferbar
— Flexibel und vielseitig einsetzbar, auf Wunsch auch in Sondermassen
— Höhenregulierung + 10 mm
— Anschraubplatte 90 x 90 x 3 mm

— 50 x 50 mm
— Deliverable in five different heights
— Flexibly and versatile applicable, customized sizes on request
— Height adjustment +10 mm
— Mounting plate 90 x 90 x 3 mm

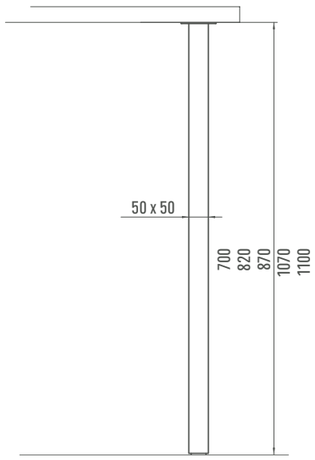

Tisch- und Thekenfüße Capri 50 Legs for bars and tables Capri 50				
Ausführung Type	eloxiert E6 EV1 anodized E6 EV1	eloxiert VA-farbig anodized stainless	Edelstahl stainless steel	Pulverbeschichtet schwarz matt Strukturpulver Powdercoated black mat structure
Höhe 700 mm Height 700 mm	**25.001.11-700**	**25.001.27-700**	**25.001.15-700**	**25.001.13-700**
Höhe 820 mm Height 820 mm	**25.001.11-820**	**25.001.27-820**	**25.001.15-820**	
Höhe 870 mm Height 870 mm	**25.001.11-870**	**25.001.27-870**	**25.001.15-870**	**25.001.13-870**
Höhe 1070 mm Height 1070 mm	**25.001.11-1070**	**25.001.27-1070**	**25.001.15-1070**	**25.001.13-1070**
Höhe 1100 mm Height 1100 mm	**25.001.11-1100**	**25.001.27-1100**	**25.001.15-1100**	**25.001.13-1100**

Tisch- und Thekenfüße ø 45
Legs for bars and tables ø 45

— Passend zu Barkonsolen und Sockelfüßen ø 45 mm
— ø 45 mm
— Höhenverstellung +12 mm
— Glasmontage mit Glasklebeadapter
— Anschraubplatte ø90 mm

— Suitable to bar consoles and base legs ø 45 mm
— ø 45 mm
— Height adjustment + 12 mm
— Glas assembly by glass glueing adaptor
— Mounting plate ø90 mm

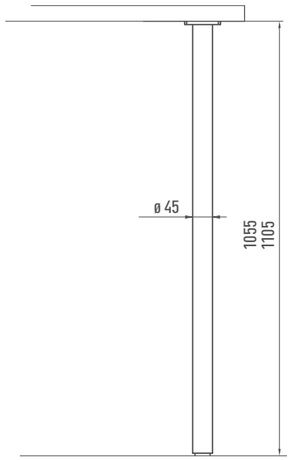

Tisch- und Thekenfüße ø 45 Legs for bars and tables ø 45		
Ausführung Type	1055 mm 1055 mm	1105 mm 1105 mm
hochglanz verchromt high polish chrome plated	**24.317.12**	**24.318.12**
Edelstahl Stainless steel	**24.317.15**	**24.318.15**

Montagezubehör Mounting accessories	
Ausführung Type	Art. No. Art. No.
Adapterscheibe*, Edelstahl Washer disc, stainless steel	**24.310.25**

* Höhe + 12 mm // Height + 12 mm

Capri 50
Capri 50

— Aluminium 50 x 50 mm
— In drei Höhen lieferbar
— Für die passgenaue Eckmontage
— Alternative zu Aluminiumgestellen
— Flexibel und vielseitig einsetzbar, auf Wunsch auch in Sondermaßen
— Höhenregulierung + 10 mm

— Aluminium 50 x 50 mm
— Deliverable in three different heights.
— For a properly matching mounting in the corner.
— The perfect alternative to aluminium racks
— Flexibly and versatile applicable, customized sizes on request
— Height adjustment + 10 mm

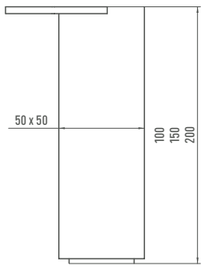

Capri 50 Capri 50	Art. No. Art. No.	Art. No. Art. No.	Art. No. Art. No.
Ausführung Type	Höhe 100 mm Height 100 mm	Höhe 150 mm Height 150 mm	Höhe 200 mm Height 200 mm
Aluminium, natureloxiert E6 EV1 Aluminum anodized E6 EV1	**25.001.11-100**	**25.001.11-150**	**25.001.11-200**
Aluminium, pulverbeschichtet RAL 9005 schwarz matt struktur Aluminium, powder coated black matt structure	**25.001.13-100**	**25.001.13-150**	**25.001.13-200**
Aluminium edelstahlfarbig eloxiert Aluminum anodized stainless steel effect	**25.001.27-100**	**25.001.27-150**	**25.001.27-200**

Fuß für Unterschrank
Leg for base cupboard

— Passend zu Barkonsolen und Thekenfüßen ø 45 mm
— ø 45 mm
— Höhenverstellung +10 mm

— Suitable to bar consoles and bar legs ø 45 mm
— ø 45 mm
— Height adjustment + 10 mm

Fuß für Unterschrank **Leg for base cupboard**	
Ausführung Type	Art. No. Art. No.
145 mm, Edelstahl 145 mm, Stainless steel	**24.315.15**
195 mm, Edelstahl 195 mm, Stainless steel	**24.316.15**

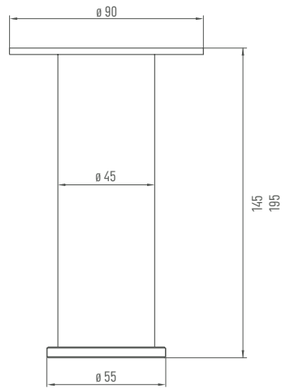

Sockelfuß Amalfi
Leg for base cupboard Amalfi

— ø 35 mm
— Höhenverstellbar + 12 mm

— ø 35 mm
— Height adjustment +12 mm

Sockelfuß Amalfi **Leg for base cupboard Amalfi**	
Ausführung Type	Art. No. Art. No.
100 mm, Edelstahl 100 mm, stainless steel	**24.369.15**
150 mm, Edelstahl 150 mm, stainless steel	**24.370.15**
200 mm, Edelstahl 200 mm, stainless steel	**24.371.15**

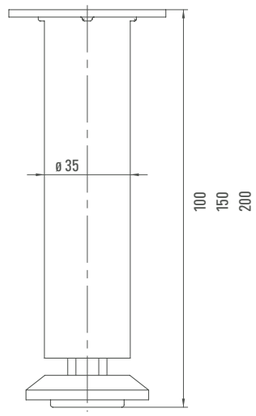

Regalsysteme
Shelving systems

System transFORM+

Das System transFORM+ zeichnet sich durch seine extreme Flexibilität und Vielfältigkeit aus. Aus einem Grundprofil und 3 Abdeckprofilen lassen sich Lamellenwände, Nischensysteme, Solitärregale und Wandborde gestalten. Die Profile stehen in 2 Standardfarben zur Verfügung, können aber optional durch andere Farbgebungen, sowie der Ummantelung mit Echtholzfurnier oder Dekorfolien kundenspezifisch angepasst werden. Zusätzliche Funktionalität bietet das System durch die Möglichkeit die Produkte mit handelsüblichen 8 mm LED Stripes zu beleuchten und bei waagerechter Montage diverse verschiebbare Funktionselemente einhängen zu können.

The transFORM+ system is characterized by its extreme flexibility and diversity. Lamella walls, niche systems, solitaire shelves and wall shelves can be designed from a basic profile and 3 cover profiles. The profiles are available in 2 standard colours, but can optionally be customized with other colours, as well as covered with real wood veneer or decorative foils. The system offers additional functionality through the possibility of illuminating the products with commercially available 8 mm LED stripes and to be able to hang in various sliding functional elements when mounted horizontally.

PLUS X AWARD®

honoured as:

BEST PRODUCT OF THE YEAR 2024

www.plusxaward.com

Grundprofil
Basic profile

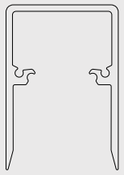

Abdeckprofil rechteckig
Cover profile rectangular

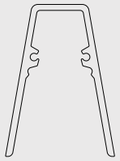

Abdeckprofil trapezförmig
Cover profile trapezoidal

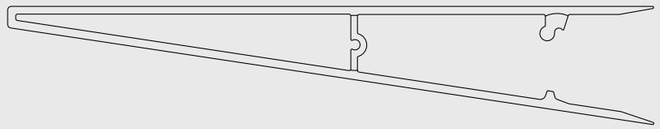

Abdeckprofil tief
Cover profile deep

Aufsatzregal / Add-on shelf

Abmessungen Measuremens	Art. Nr. Art. No.
750x300x180 mm	**51.076.13-750**
900x300x180 mm	**51.076.13-900**
1200x300x180 mm	**51.076.13-1200**

Lamellensystem Lamella system

Grundprofil 23x40 mm
Basic profile 23x40 mm

Länge Length	Art. Nr. Art. No.
1200 mm	**51.050.13-1200**
1800 mm	**51.050.13-1800**
2400 mm	**51.050.13-2400**
3000 mm	**51.050.13-3000**

Profile sind kürzbar. Andere Abmessungen, LED Beleuchtung, Farben und Profilummantelung mit Furnier oder Dekor auf Anfrage.
Profiles are cutable. Other dimensions, LED lighting, colors and profile covering with veneer or decor on request.

Lamellensystem / Lamella system

Länge Length	Art. Nr. Art. No.
Abdeckprofil trapezförmig 16/33x46 mm Cover profile trapezoidal	
1200 mm, schwarz / black	**55.051.13-1200**
1800 mm, schwarz / black	**55.051.13-1800**
2400 mm, schwarz / black	**55.051.13-2400**
3000 mm, schwarz / black	**55.051.13-3000**
1200 mm, weiß / white	**55.052.13-1200**
1800 mm, weiß / white	**55.052.13-1800**
2400 mm, weiß / white	**55.052.13-2400**
3000 mm, weiß / white	**55.052.13-3000**
Abdeckprofil rechteckig 31x46 mm Cover profile rectangular	
1200 mm, schwarz / black	**55.055.13-1200**
1800 mm, schwarz / black	**55.055.13-1800**
2400 mm, schwarz / black	**55.055.13-2400**
3000 mm, schwarz / black	**55.055.13-3000**
1200 mm, weiß / white	**55.056.13-1200**
1800 mm, weiß / white	**55.056.13-1800**
2400 mm, weiß / white	**55.056.13-2400**
3000 mm, weiß / white	**55.056.13-3000**

Ablage nieder
Shelf low

Abmessung Measurement	Art. Nr. Art. No.
120x300x80 mm	**55.060.13**

Ablage mit abnehmbarer Box
Shelf with removable box

Abmessung Measurement	Art. Nr. Art. No.
120x300x84 mm	**55.061.13**

Ablage für Tablet
Shelf for tablet

Abmessung Measurement	Art. Nr. Art. No.
120x300x80 mm	**55.062.13**

Gewürzregal
Spice rack

Abmessung Measurement	Art. Nr. Art. No.
120x300x80 mm	**55.063.13**

Flaschenregal
Bottle rack

Abmessung Measurement	Art. Nr. Art. No.
195x300x110 mm	**55.064.13**

Flaschen- und Gewürzregal
Bottle and spice rack

Abmessung Measurement	Art. Nr. Art. No.
195x300x80 mm	**55.065.13**

Küchenrollenhalter
Kitchen roll holder

Abmessung Measurement	Art. Nr. Art. No.
120x300x110 mm	**55.066.13**

Gläserhalter
Glass holder

Abmessung Measurement	Art. Nr. Art. No.
120x300x80 mm	**55.067.13**

Hakenleiste
Hook bar

Abmessung Measurement	Art. Nr. Art. No.
40x115x40 mm	**55.068.13**

Universalköcher
Universal quiver

Abmessung Measurement	Art. Nr. Art. No.
195x75x85 mm	**55.069.13**

Powerbox mit 2 Steckdosen
Power box with 2 sockets

Abmessung Measurement	Art. Nr. Art. No.
120x300x80 mm	**55.070.13**

Solitärregal / solitaire shelf „Stripe“

Länge Length	Art. Nr. Art. No.
1800x16/33x46 mm	**51.075.13-1800**
2100x16/33x46 mm	**51.075.13-2100**
2400x16/33x46 mm	**51.075.13-2400**
3000x16/33x46 mm	**51.075.13-3000**
Regalbodenhalter für Holzböden 200 mm Tiefe Shelf support for wooden shelves 200 mm depth	
schwarz / black	**55.071.13**
weiß / white	**55.072.13**
Blechboden incl. Halter Sheet metal shelf incl. holder	
600x200 mm, schwarz / black	**55.073.13-600**
600x200 mm, weiß / white	**55.074.13-600**
900x200 mm, schwarz / black	**55.073.13-900**
900x200 mm, weiß / white	**55.074.13-900**

Profile sind kürzbar. Andere Abmessungen, LED Beleuchtung, Farben und Profilummantelung mit Furnier oder Dekor auf Anfrage.
Profiles are cutable. Other dimensions, LED lighting, colors and profile covering with veneer or decor on request.covering with veneer or decor on request.

Solitärregal schwarz / Solitaire shelf black

Abmessungen Measuremens	Art. Nr. Art. No.
750x300x180 mm	**51.077.13-750**
900x300x180 mm	**51.077.13-900**
1200x300x180 mm	**51.077.13-1200**
1350x300x180 mm	**51.077.13-1350**
1650x300x180 mm	**51.077.13-1650**
1800x300x180 mm	**51.077.13-1800**
2100x300x180 mm	**51.077.13-2100**

Wandtablar / Wall shelf

Abmessungen Measuremens	Art. Nr. Art. No.
600x66x180 mm	**51.078.13-600**
900x66x180 mm	**51.078.13-900**
1200x66x180 mm	**51.078.13-1200**
1500x66x180 mm	**51.078.13-1500**

Andere Abmessungen, LED Beleuchtung, Farben und Profilummantelung mit Furnier oder Dekor auf Anfrage.
Other dimensions, LED lighting, colors and profile covering with veneer or decor on request.

Regalsystem one – unauffällig auffallend!

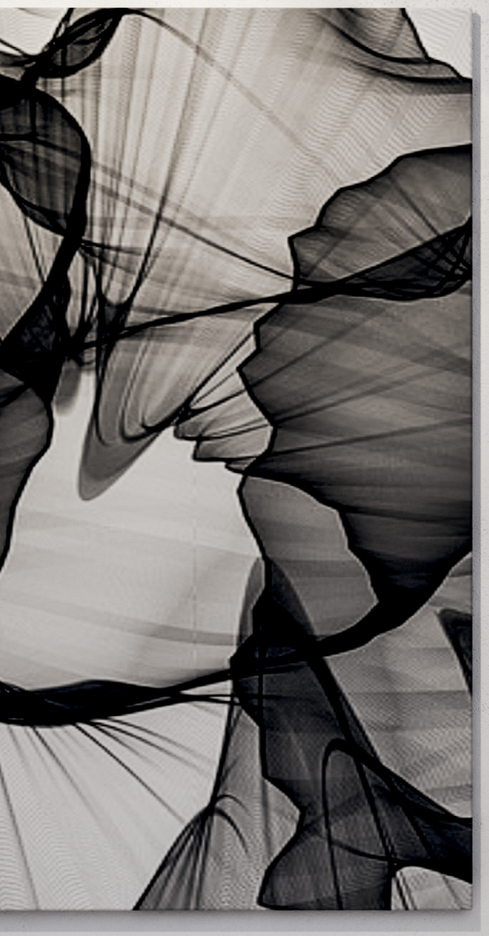

Einzigartig und multifunktional präsentiert sich das Regalsystem one in jedem Umfeld. Formschön, detailverliebt und in wertigem mattschwarz oder edelstahlfarbig beschichtetem Aluminium sind die Anwendungsmöglichkeiten nahezu grenzenlos.
Ob als Regal, Aufsatz- oder Unterbaumodul, Couchtisch oder Ladeneinrichtung. Ihrer Fantasie sind keine Grenzen gesetzt.
Auf der oberen und unteren Ebene können Einleger unterschiedlichster Materialitäten bis zu einer Dicke von 16 mm eingesetzt werden
Dank der integrierten 2D verstellbaren Aufhängung und der nach DIN EN 14749 getesteten Belastbarkeit ist das Regalsystem one jeder Situation gewachsen.

The shelving system one is unique and multifunctional in every environment. Elegant, detailed and in precious mat black or stainless steel coated aluminum, the application possibilities are nearly limitless.
Whether as a shelf, top or bottom module, couch table or for shop fitting. Just your imagination is the limit.
On the upper and lower level, inserts of different materials can be used up to a thickness of 16 mm
Thanks to the integrated 2D adjustable suspension and the load capacity tested according to DIN EN 14749, the shelving system one is able to cope with any situation.

Shelving system one - unobtrusively striking!

Modular und erweiterbar

Mithilfe des Erweiterungsrahmens können die Regale nahezu unbeschränkt weitergebaut werden.
Vom schicken 30x30 cm Cube in dem Sie Ihre Lieblingsstücke eindrucksvoll in Szene setzen können bis zum effektvoll langen verketteten Regal ist alles möglich!
Durch das optional erhältliche Beleuchtungsset schaffen Sie in jedem Umfeld eine einzigartige Atmosphäre.
Durchdachte Zubehörteile wie Gläser- oder Flaschenhalter, Glasplatten, der beidseitig einsetzbare Blecheinlegboden und das Rückwandset runden das Programm stilvoll ab.

Modular and expandable

With the expansion frame, the shelves can be expanded almost without limitation.
From the chic 30x30 cm cube in which you can present your favorite pieces impressively up to the effective long chained shelf - everything is possible!
With the optionally available lighting set you create in any environment a unique atmosphere.
Well thought-out accessories, such as glass or bottle holders, glass plates, the sheet metal shelf, which can be used on both sides, and the rear panel set round off the program stylishly.

Grundrahmenset
Base frame set

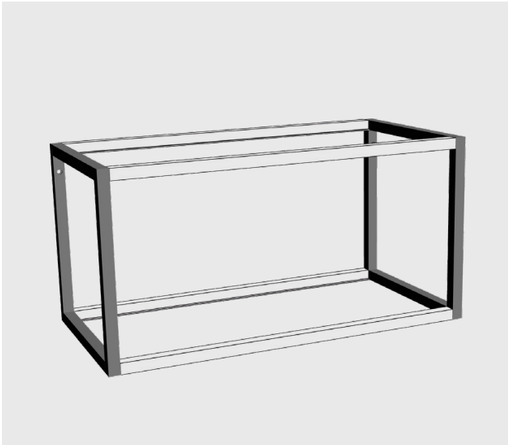

Strebenset für Regale
Strut set for shelves

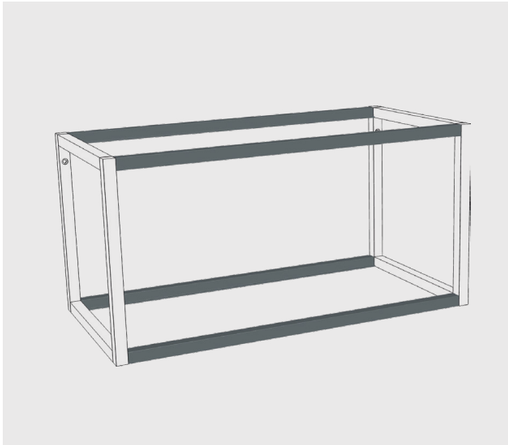

Erweiterungsrahmen
Extention frame

— Grundrahmenset 300x300x18 mm
— Strebenset für Regale 30/60/90 cm Gesamtlänge
— Erweiterungsrahmen 300x300x18 mm

— Base frame set 300x300x18 mm
— Strut set for shelves 30/60/90 cm total length
— Extention frame 300x300x18 mm

Ausführung **Type**	Edelstahlfarbig Stainless steel colored	schwarz black
Grundrahmenset Base frame set	**55.110.13**	**55.115.13**
Strebenset 300 Strut set 300	**55.111.13-300**	**55.116.13-300**
Strebenset 600 Strut set 600	**55.111.13-600**	**55.116.13-600**
Strebenset 900 Strut set 900	**55.111.13-900**	**55.116.13-900**
Erweiterungsrahmen Extention frame	**55.112.13**	**55.117.13**

Rückwand Set
Rear panel set

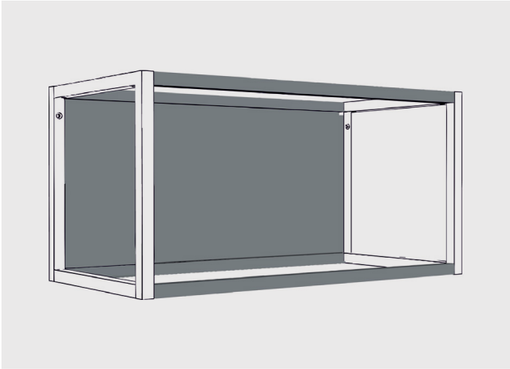

— bestehend aus Strebenset und Rückwand aus Blech

— Consisting of strut set and rear panel made of sheet metal

	edelstahlfarbig Stainless steel colored	schwarz black
Rückwandset 300 Rear panel set 300	**55.113.13-300**	**55.118.13-300**
Rückwandset 600 Rear panel set 600	**55.113.13-600**	**55.118.13-600**
Rückwandset 900 Rear panel set 900	**55.113.13-900**	**55.118.13-900**

Beleuchtungsset
Lighting set

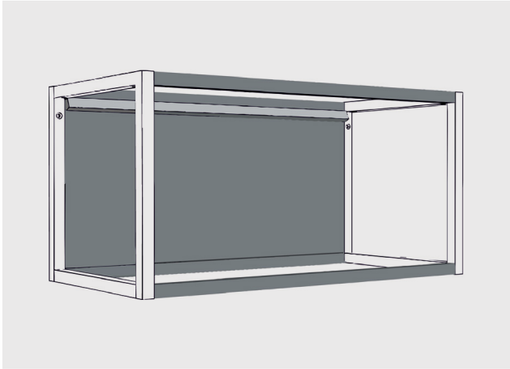

— bestehend aus Strebenset, Rückwand aus Blech und Leuchte
— dreieckige LED-Leuchte, nach unten abstrahlend
— wird einfach mit Magneten an der Rückwand befestigt
— Daten Leuchte: dimmbar, 15,5 W/m, Lichtfarbe stufenlos einstellbar 2700-6000 K
— Betrieb mit Transformator mit beiliegender Fernbedienung zur Regelung von Lichtfarbe und Helligkeit
— Verdeckte Installation hinter der Rückwand

— Consisting of strut set, rear panel made of sheet metal and lamp
— triangular LED lamp, radiating downwards
— simply attached to the back wall with magnets
— lamp data: dimmable, 15.5 W/m, Light color infinitely adjustable 2700-6000 K
— Operation with transformer with enclosed remote control for controlling light color and brightness
— concealed installation behind the rear wall

	edelstahlfarbig Stainless steel colored	schwarz black
Beleuchtungsset 300 Lighting set 300	**55.114.13-300**	**55.119.13-300**
Beleuchtungsset 600 Lighting set 600	**55.114.13-600**	**55.119.13-600**
Beleuchtungsset 900 Lighting set 900	**55.114.13-900**	**55.119.13-900**
Transformator 15 W Transformer 15 W	**55.129.00-015**	
Transformator 30 und 60 W auf Anfrage. Transformer 30 and 60 W on request.		

Glasboden satiniert
Glass tray frosted

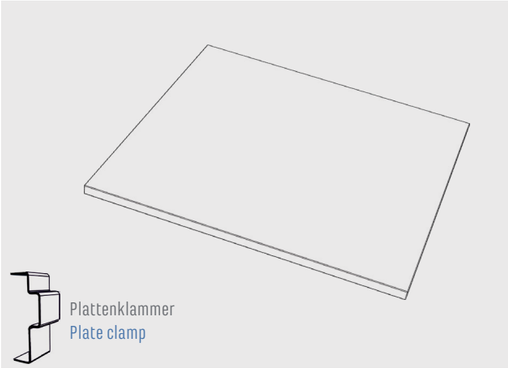

— Plattenklammer zum bündigen Auflegen von Böden 4/8 mm
— Plate clamp for flush mounting of plates 4/8 mm

Glasboden satiniert für 30/60/90 cm Regale **Glass tray frosted for 30/60/90 cm shelves**	Art. No. Art. No.
262x262x4 mm	**55.120.00-300**
262x562x4 mm	**55.120.00-600**
262x862x4 mm	**55.120.00-900**
Plattenklammer schwarz Plate clamp black	**55.120.13**
Plattenklammer Edelstahl Plate clamp stainless steel	**55.120.15**

Blecheinlegeboden
Sheet metal shelf

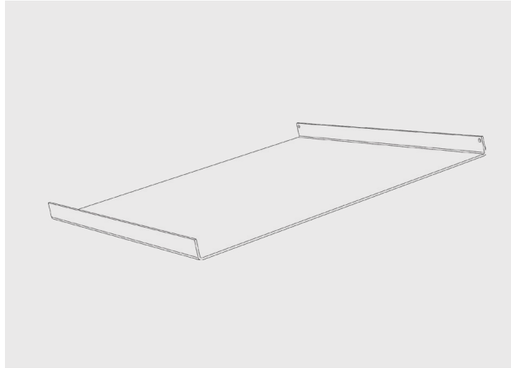

— Einsetzbar als Wanne oder oben abschließender Boden
— usable as tray or top shelf

	edelstahlfarbig Stainless steel colored	schwarz black
Blecheinlegeboden 300, 262x262 mm Sheet metal shelf	**55.121.13**	**55.125.13**
Blecheinlegeboden 600, 562x262 mm Sheet metal shelf	**55.121.13-600**	**55.125.13-600**
Blecheinlegeboden 900, 862x262 mm Sheet metal shelf	**55.121.13-900**	**55.125.13-900**

Gläserhalter
Glass holder

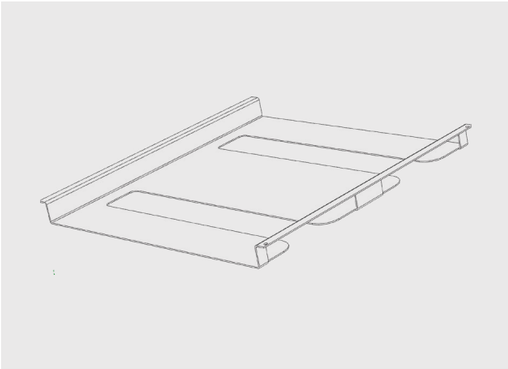

Gläserhalter 262x262 mm **Glass holder 262x262 mm**	Art. No. Art. No.
Edelstahlfarbig Stainless steel colored	**55.122.13**
Schwarz Black	**55.126.13**

Flaschenregal
Bottle shelf

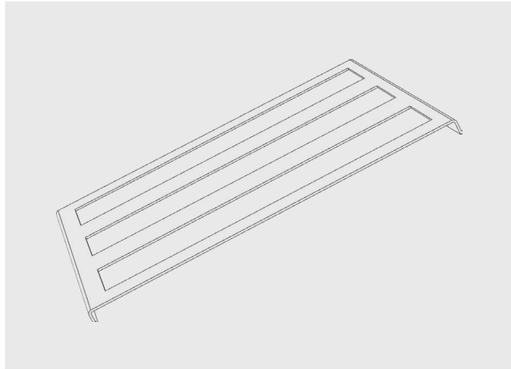

Flaschenregal 262x262 mm **Bottle shelf 262x262 mm**	Art. No. Art. No.
Edelstahlfarbig Stainless steel colored	**55.123.13**
Schwarz Black	**55.127.13**

Regalsystem two

Shelving system two

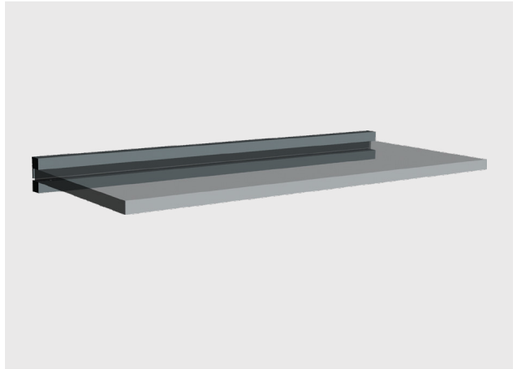

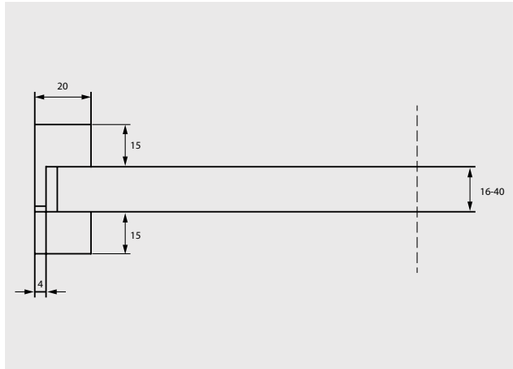

- 2-teiliges Aluminiumprofil pulverbeschichtet schwarz matt struktur
- für Plattendicken von 16 bis 40 mm in unterschiedlichsten Materialitäten
  Montagematerial für Plattendicken 16-25 mm enthalten
- Platten müssen je nach Länge 2 - 6x gebohrt werden, Bohrschablone beigefügt
- Einfachste Wandmontage
- Standardlängen 30, 60, 90, 120 cm, andere Abmessungen auf Anfrage

- 2-part Aluminum profile powder coated black mat structure
- For board thicknesses of 16 to 40 mm in different materials
  Mounting materials for board thickness 16-25 mm included
- Boards have to be drilled 2 - 6 times depending on length
  Drilling template enclosed
- Easy installation
- Standard lengths 30, 60, 90, 120 cm

Ausführung Type	Art. No. Art. No.
Länge 300 Length 300	**55.200.13-300**
Länge 600 Length 600	**55.200.13-600**
Länge 900 Length 900	**55.200.13-900**
Länge 1200 Length 1200	**55.200.13-1200**

Regalsystem three

Shelving system three

— Regalsystem aus Aluminiumprofil 18x18 mm
— pulverbeschichtet schwarz matt struktur
— Breite 300 mm
— lieferbar mit 3 oder 4 Regalfächern, je 300 oder 400 mm hoch
— Einfache Wandmontage mit exzentrisch verstellbarer Aufhängung
— Böden werden mit den Regalelementen von unten verschraubt

— Shelving system made of aluminium profile 18x18 mm
— powder coated black matt structure
— Width 300 mm
— available with 3 or 4 Shelves, each 300 or 400 mm high
— Simple wall attachment with eccentric hight adjustment
— Boards are bolted to the shelf elements from below

Ausführung **Typ**	Art. No. Art. No.
Höhe 900, Fachhöhe 300 mm Height 900 mm, shelf height 300 mm	**55.300.13-900**
Höhe 1200, Fachhöhe 300 mm Height 1200 mm, shelf height 300 mm	**55.300.13-1200**
Höhe 1200, Fachhöhe 400 mm Height 1200 mm, shelf height 400 mm	**55.301.13-1200**
Höhe 1600, Fachhöhe 400 mm Height 1600 mm, shelf height 400 mm	**55.301.13-1600**
Profile Aluminium 18x18 mm pulverbeschichtet schwarz matt struktur Profiles aluminium 18x18 mm powder coated black matt structure	

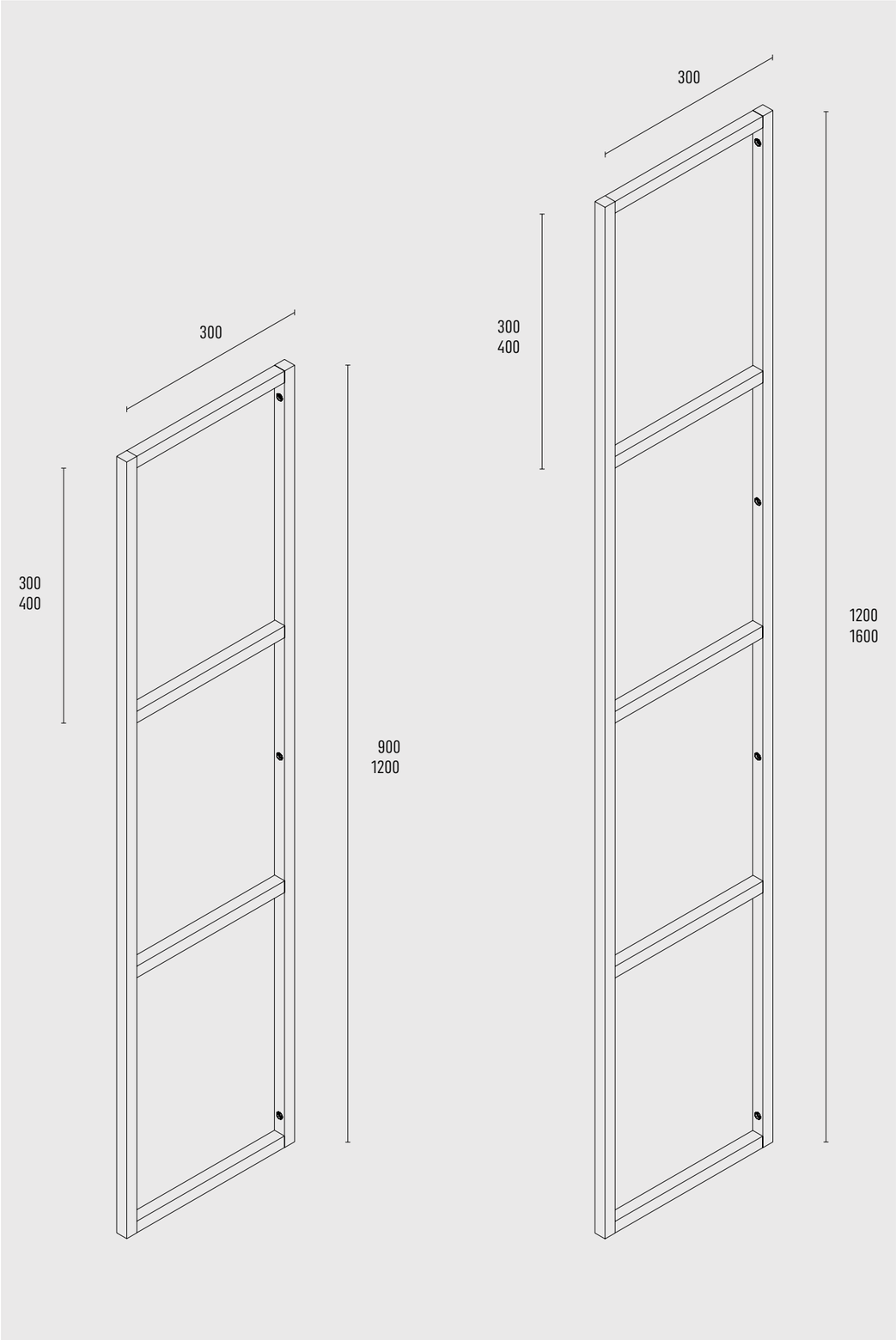

Winkelregal

Angle shelf

- Regal aus pulverbeschichtetem Stahl
- schwarz bzw. weiß matt struktur
- Höhe 80 mm, Breite 300/600/900/1.200/1.500 mm, Tiefe 200 mm
- Einfachste Wandmontage mit abgedeckter Befestigung
- Schenkel nach oben oder unten montierbar
- Montageset für Beleuchtung (nur 600/900 mm) optional erhältlich

- Shelf made of powder coated steel
- black or white matt structure
- Height80 mm, width 300/600/900/1.200/1.500 mm, depth 200 mm
- Easy wall mounting with covered attachment elements
- Mounting set for lighting (only 600/900 mm) optionally available

Ausführung **Typ**	Schwarz Black	Weiß White	Sepiabrown
300 mm	**55.310.13-300**	**55.311.13-300**	
600 mm	**55.310.13-600**	**55.311.13-600**	**55.314.13-600**
900 mm	**55.310.13-900**	**55.311.13-900**	**55.314.13-900**
1.200 mm	**55.310.13-1200**	**55.311.13-1200**	**55.314.13-1200**
1.500 mm	**55.310.13-1500**	**55.311.13-1500**	**55.314.13-1500**
Montageset für Beleuchtung schwarz 600 mm Mounting set for lighting black 600 mm	**55.312.13-600**		
Montageset für Beleuchtung schwarz 900 mm Mounting set for lighting black 900 mm	**55.312.13-900**		
Trennelement/Stütze magnetisch Support/separating element magnetic			**55.313.13**

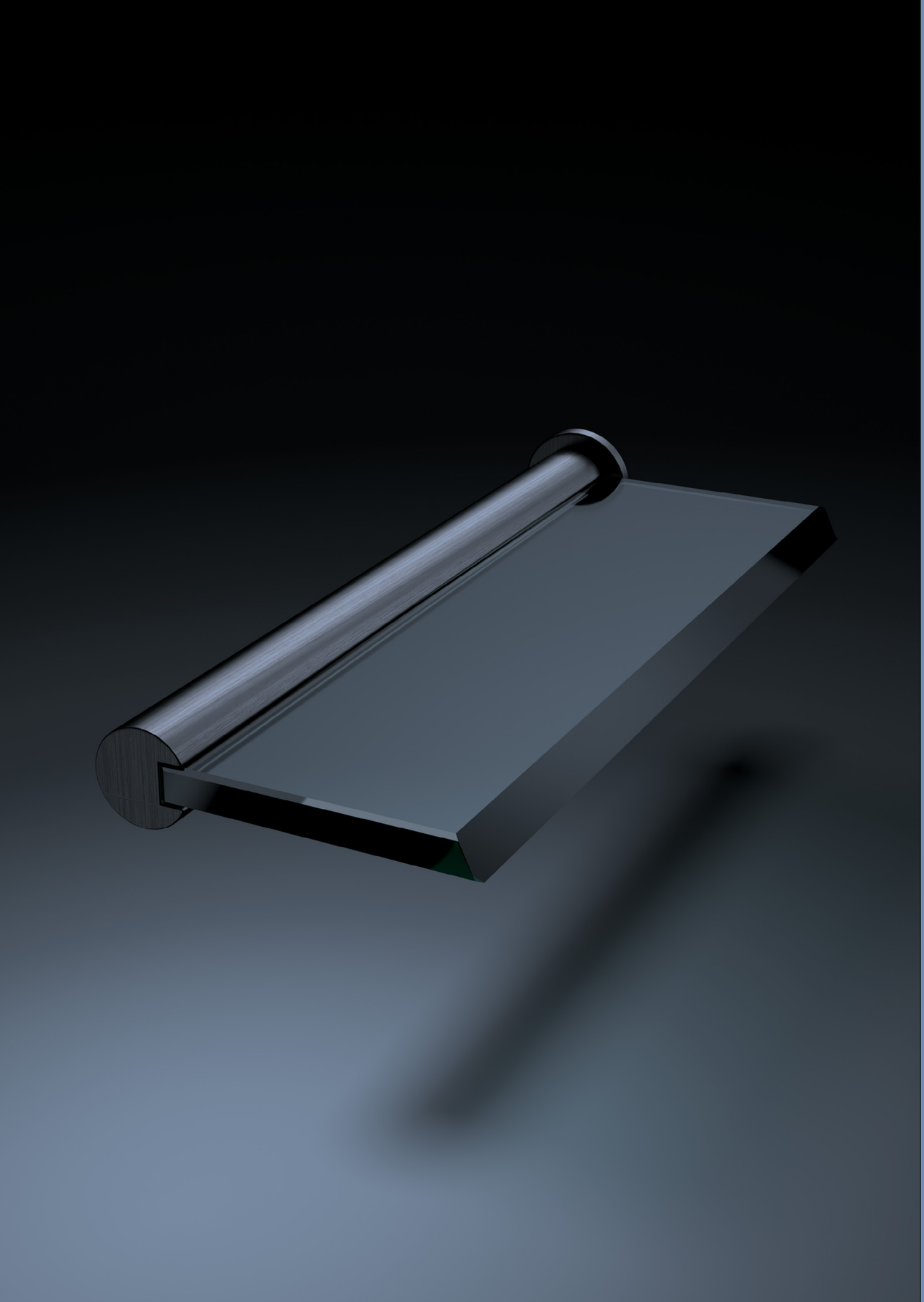

Träger für Glasböden

Shelf supports for glass shelves

Plattenhalter Novaglas 8
Shelf support Novaglas 8

— Für Plattendicke 8 mm
— Für Tablarbreiten bis max. 1200 mm
— Für Paneel- oder Wandbefestigung
— Mehrfach verstellbar
— Belastungsgruppe L 50
— Material: Zinkdruckguss

— For board thickness 8 mm
— For shelves width of max. 1200 mm
— For panel or wall fixation
— Several times adjustable
— Loading group L 50
— Material zinc die-cast

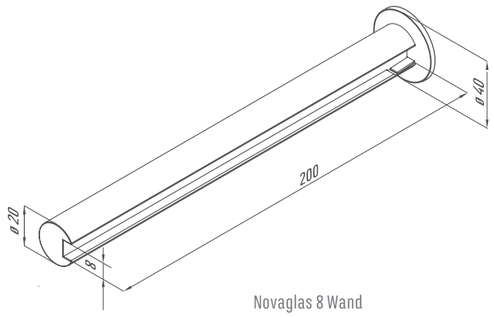

Novaglas 8 Wand
Novaglas 8 wall

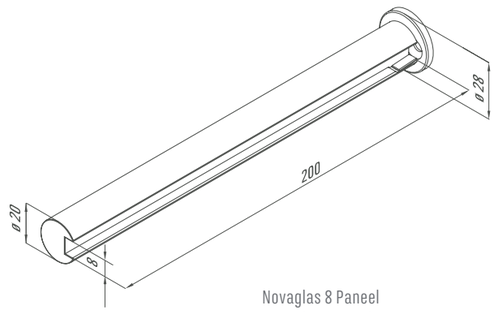

Novaglas 8 Paneel
Novaglas 8 panel

Plattenhalter Novaglas 8 **Shelf support Novaglas 8**	
Ausführung Type	Art. No. Art. No.
Wand, edelstahlfarbig Wall, stainless steel effect	**15.006.15**
Paneel, edelstahlfarbig Panel, stainless steel effect	**15.007.15**

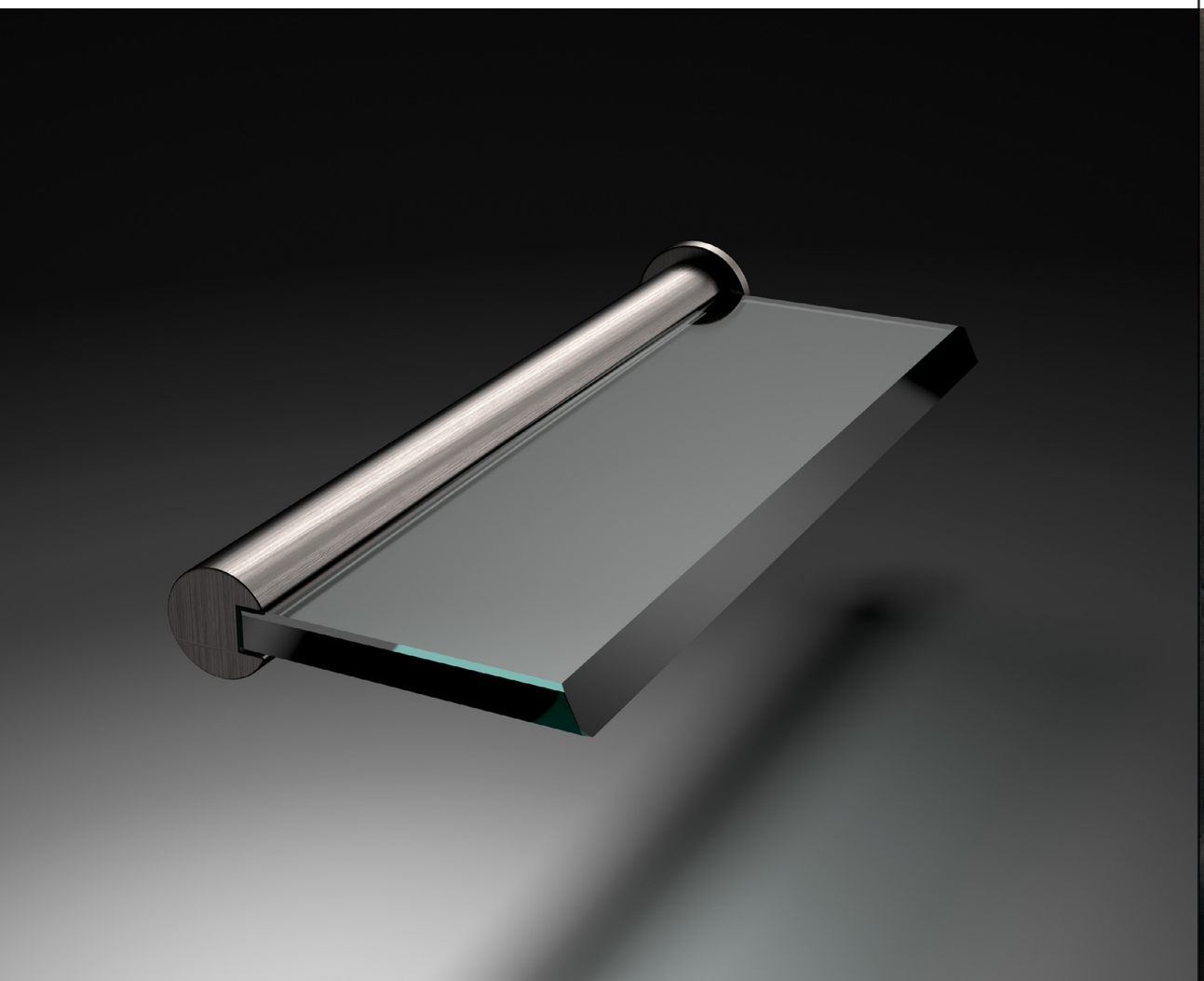

Komplettsets Novaglas 8
Complete sets of Novaglas 8

Komplettsets Novaglas 8 Complete sets of Novaglas 8	Wand mit Glas edelstahlfarbig Wall with glass stainless steel effect	Paneel mit Glas edelstahlfarbig Panel with glass stainless steel effect
Ausführung Type	Art. No. Art. No.	Art. No. Art. No.
Breite 300 mm Width 300 mm	**15.006.15-G030**	**15.007.15-G030**
Breite 400 mm Width 400 mm	**15.006.15-G040**	**15.007.15-G040**
Breite 450 mm Width 450 mm	**15.006.15-G045**	**15.007.15-G045**
Breite 500 mm Width 500 mm	**15.006.15-G050**	**15.007.15-G050**
Breite 600 mm Width 600 mm	**15.006.15-G060**	**15.007.15-G060**
Breite 650 mm Width 650 mm	**15.006.15-G065**	**15.007.15-G065**
Breite 800 mm Width 800 mm	**15.006.15-G080**	**15.007.15-G080**
Breite 900 mm Width 900 mm	**15.006.15-G090**	**15.007.15-G090**
Breite 1000 mm Width 1000 mm	**15.006.15-G100**	**15.007.15-G100**

Protect mit Glas edelstahlfarbig Protect with glas stainless steel effect	
Breite 600 mm Width 600 mm	**15.008.15-G060**
Breite 900 mm Width 900 mm	**15.008.15-G090**
Breite 1200 mm Width 1200 mm	**15.008.15-G120**

— Ein Set bestehend aus 2 Trägern und 1 Float-Glasplatte
— Alle Sets einzeln kartonverpackt.

— A set consisting of 2 carriers and 1 float glass plate
— All sets individually cardboard-packs

Novaglas I
Novaglas I

— Für Glastablare mit Tiefe 200 mm
— Belastungsgruppe L 85, Tragkraft 85 kg pro m² bei gleichmäßig verteilter Last
— Maximalabstand der Träger 700 mm
— Wandbefestigung mit Dübel d 10 x 60 mm
— Nachträgliche Höhenverstellbarkeit um 6 mm
— Paneelbefestigung mit Einlegmutter M 8

— For glass shelves of 200 mm depth
— Loading group L 85- Load-bearing capacity up to 85 kg per m2, equally distributed
— Maximum distance of the shelf supports is 700 mm
— Wall attachment with exp. plug ø 10 x 60 mm
— Possibility of a belated height-adjustability of 6 mm
— Panel attachment with insertion nut M8

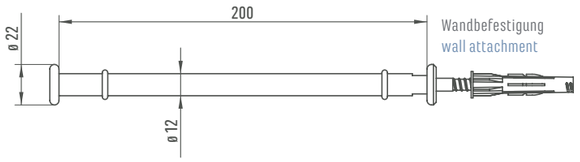

Wandbefestigung
wall attachment

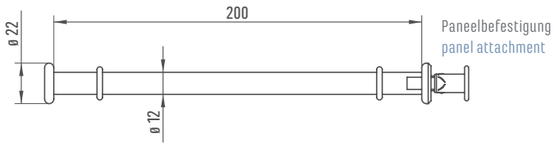

Paneelbefestigung
panel attachment

Novaglas I Novaglas I	Wand wall	Paneel Panek
Ausführung Type	Art. No. Art. No.	Art. No. Art. No.
Hochglanz verchromt high polish chrome plated		24.302.18
Edelstahl Stainless steel	24.302.15	24.302.22

Novaglas II
Novaglas II

— Für Glastablare mit Tiefe min. 200 mm
— Belastungsgruppe L 85, Tragkraft 85 kg pro m² bei gleichmäßig verteilter Last
— Maximalabstand der Träger 700 mm
— Wandbefestigung mit Dübel d 10 x 60 mm
— Nachträgliche Höhenverstellbarkeit um 6 mm

— For glass shelves of min. 200 mm depth
— Multi-functional in all areas
— Loading group L 85- Load-bearing capacity up to 85 kg per m2, equally distributed
— Maximum distance of the shelf supports is 700 mm
— Wall attachment with exp. plug Ø 10 x60 mm
— Possibility of a belated height-adjustability of 6 mm

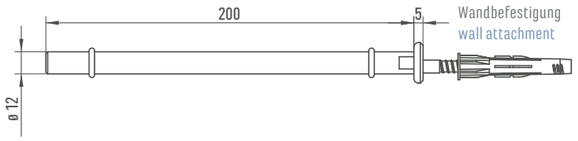

Novaglas II Novaglas II	Wand Wall
Ausführung Type	Art. No. Art. No.
Edelstahl Stainless steel	**24.303.15**

Profil
Profil

— Tiefenunabhängiger Tablarträger
— Für Glasstärke 8 mm
— Material: Aluminium eloxiert E6 EV1

— Deep independently support
— For glass thickness of 8 mm
— Material: Aluminium E6 EV1

Profil **Profil**	
Ausführung Type	Art. No. Art. No.
Wandbefestigung Wall attachment	**24.304.50**
Paneelbefestigung Panel attachment	**24.304.52**

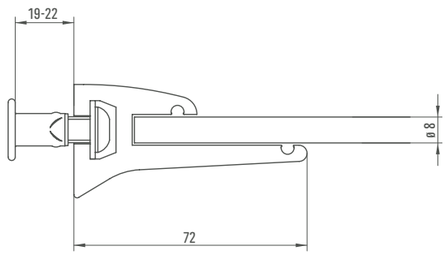

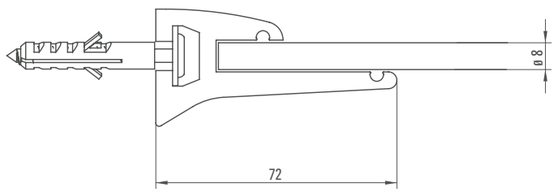

Konsolstütze
Console support

— Neigungsverstellbarer Glastablarträger
— Für hohe Belastungen
— für Wand- oder Paneelbefestigung
— Tiefe 300 mm

— Inclination adjustable shelf support
— For high load
— For panel or wall fixation
— Depth 300 mm

Komsolstütze **Console support**	
Ausführung Type	Art. No. Art. No.
Edelstahl, Wand Stainless steel, wall	**24.307.15**
Edelstahl, Paneel Stainless steel, panel	**24.309.15**

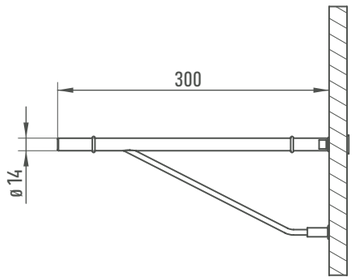

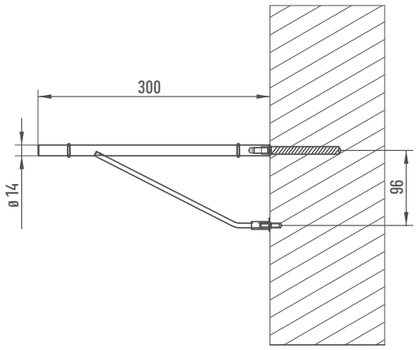

Glastablarboden
Glass shelf

— Glasdicke 8 mm
— Glastiefe 200 mm
— Einzeln im Versandkarton verpackt

— Glass thickness 8 mm
— Glass depth 200 mm
— Individually cardboard packed

Glastablarboden **Glass shelf**	**Float Glas klar** **float glass clear**	**Float Glas satiniert** **float glass satinized**
Länge length	Art. No. Art. No.	Art. No. Art. No.
280 mm 280 mm	**24.308.10**	**24.308.50**
380 mm 380 mm	**24.308.12**	**24.308.52**
430 mm 430 mm	**24.308.14**	**24.308.54**
480 mm 480 mm	**24.308.16**	**24.308.56**
580 mm 580 mm	**24.308.18**	**24.308.58**
880 mm 880 mm	**24.308.20**	**24.308.60**
1140 mm 1140 mm		**24.308.50-1140**

Glasbodenträger
Glass shelf support

— Material: Stahl, vernickelt/Kunststoff

— Material: Steel, nickel plated/plastic

Glasbodenträger Lochreihe ø 3 mm **Glass shelf supports** for hole row ø 3 mm	
Ausführung Type	Art. No. Art. No.
Aufsteckkappe transparent, lose Cap transparent, unmounted	**26.300.68**
Aufsteckkappe transparent, montiert Cap transparent, mounted	**26.300.68-V1**
Aufsteckkappe schwarz, lose Cap black, unmounted	**26.300.70**
Aufsteckkappe schwarz, montiert Cap black, mounted	**26.300.70-V1**

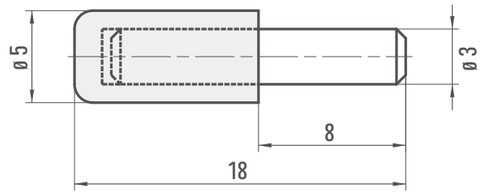

Glasbodenträger Lochreihe ø 5 mm **Glass shelf supports** for hole row ø 5 mm	
Ausführung Type	Art. No. Art. No.
Aufsteckkappe transparent, lose Cap transparent, unmounted	**26.300.78**
Aufsteckkappe transparent, montiert Cap transparent, mounted	**26.300.78-V1**
Aufsteckkappe schwarz, lose Cap black, unmounted	**26.300.80**
Aufsteckkappe schwarz, montiert Cap black, mounted	**26.300.80-V1**

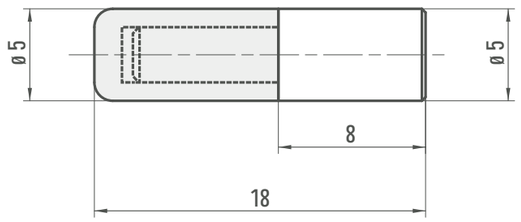

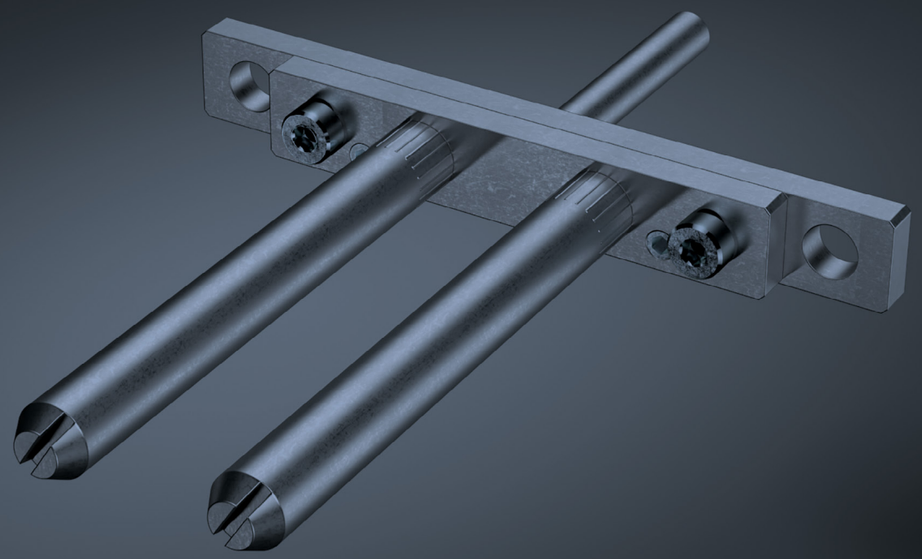

Träger für Holzböden

Shelf supports for wooden shelves

Tablarträger
Shelf supports

Nova 1
Nova 1

— Höhen-, und neigungsjustierbar
— Geeignet für Regalborde ab 28 mm
— Belastungsgruppe L50 (in Anlehnung an DIN 68874)
— Beutelverpackung möglich

— Height-and tilt adjustable
— Suitable for self panels from 28 mm thickness onwards
— Loading group L50 (DIN 66874)
— Bag packaging is possible

Nova 1 Nova 1	
Ausführung Type	Art. No. Art. No.
Bolzen ø 12 mm Bolt ø 12 mm	**24.300.92**
Schraube ø 5 x 50 mm Screw ø 5 x 50 mm	**24.200.18**
Dübel ø 8 x 40 mm Dowel ø 8 x 40 mm	**24.200.15**

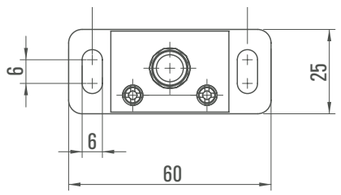

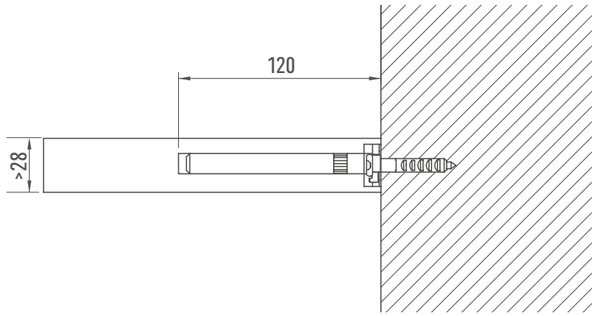

Nova 3
Nova 3

— Stabiler Regalbodenträger mit Mauerbolzen ø 8 mm für Regalborde ab 24 mm Stärke
— Komplett montiert mit Bolzen, wahlweise ø 10, ø 12 oder Sechskantbolzen SW 10
— Höhen- und neigungsverstellbar
— Belastungsgruppe L 75 (in Anlehnung an DIN 68874)
— Beutelverpackung möglich

— Stable shelf support with wall bolt ø 8 mm, Suitable for shelf panels from 24 mm onwards
— Completely mounted with bolt ø 10, ø 12 or hexagon bolt SW 10
— Height- and tilt adjustable
— Loading group L 75 (DIN 68874)
— Bag packaging is possible

Nova 3 Nova 3	
Ausführung Type	Art. No. Art. No.
Bolzen ø 10 mm Bolt ø 10 mm	**24.400.70**
Bolzen ø 12x100 mm Bolt ø 12x100 mm	**24.400.80**
Bolzen ø 12x165 mm Bolt ø 12x165 mm	**24.400.80-V1**
Bolzen SW 10 sechskant Bolt SW10 hexagon	**24.400.90**
Schraube ø 5 x 50 mm Screw ø 5 x 50 mm	**24.200.18**
Dübel ø 8 x 40 mm Dowel ø 8 x 40 mm	**24.200.15**

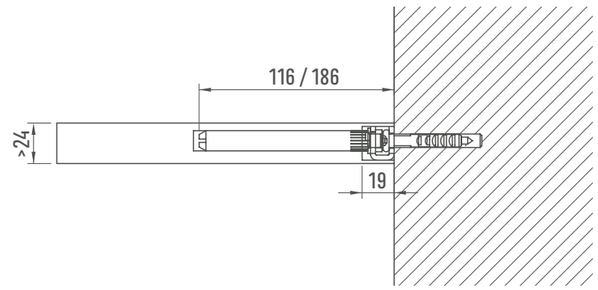

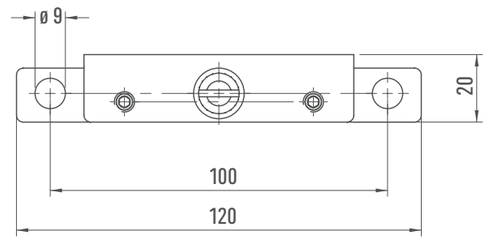

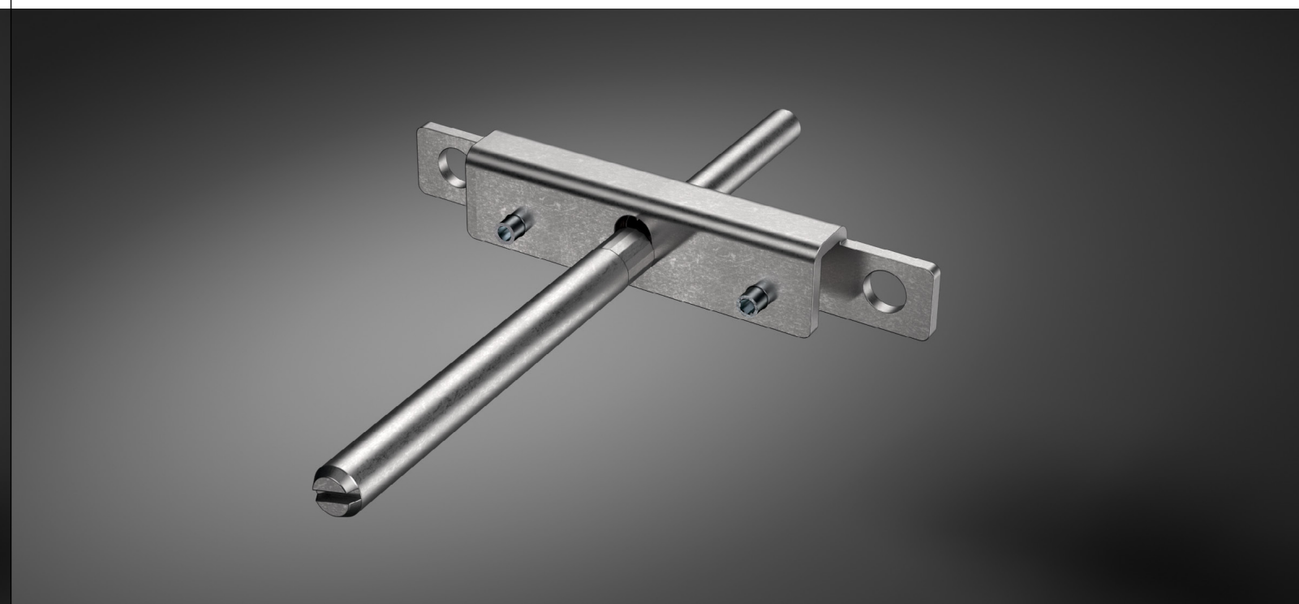

Nova 4
Nova 4

— Für Holzborde ab 25 mm Stärke
— Mit Mauerbolzen und zwei Trägerbolzen für maximale Stabilität
— Höhen- und neigungsverstellbar
— Bolzenlänge 100 mm (Einbohrtiefe 115 mm) **oder** 165 mm (Einbohrtiefe 185 mm)
— Montageplatte montiert, Bolzen lose beigelegt
— Belastungsgruppe L 75 (in Anlehnung an DIN 68874)

— Suitable for wood shelf panels from 25 mm onwards
— With wall bolt and two suspension for maximum stability
— Height and tilting adjustable
— Bolts length 100 (drilling depth 115 mm) or 165 (drilling depth 185 mm)
— Mounting plate ready assembled, bolts bulk
— Loading group L 75 (DIN 68874)

Nova 4 **Nova 4**	
Ausführung Type	Art. No. Art. No.
Bolzen ø 12x100 mm Bolt ø 12x100 mm	**24.500.40**
Bolzen ø 12x165 mm Bolt ø 12x165 mm	**24.500.50**
Universaldübel ø 8 x 50 mm Universal dowel	**24.200.24**
Befestigungsschraube Torx ø 5,5 x 60 Screw Torx ø 5,5 x 60	**24.200.20**

Komplettsets, bestehend aus 2 Trägern, 4 Dübeln und 4 Befestigungsschrauben **Full set, consisting of 2 supports, 4 dowels and 4 screws**	
Ausführung Type	Art. No. Art. No.
mit Bolzen 100 mm with bolt 100 mm	**24.500.40-V1**
mit Bolzen 165 mm with bolt 165 mm	**24.500.50-V1**

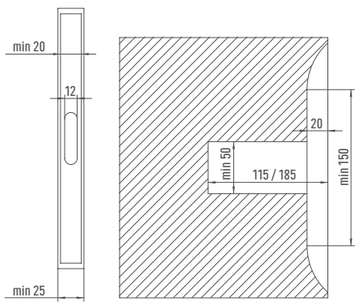

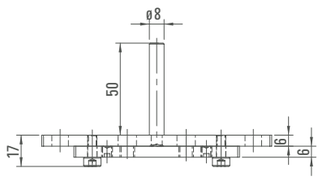

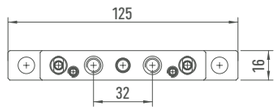

Nova 15
Nova 15

— Geeignet für Regalböden ab 19 mm Stärke
— Höhen- und neigungsverstellbar
— Belastungsgruppe L50 (in Anlehnung an DIN 68874)
— Beutelverpackung möglich

— Suitable for shelf panels from 19 mm onwards
— Height- and tilt adjustable.
— Loading group L50 (DIN 66874)
— Bag packaging is possible

Nova 15 **Nova 15**	
Ausführung Type	Art. No. Art. No.
Bolzen ø 10 mm, lose Bolt ø 10 mm, unassembled	**24.400.60**
Bolzen ø 12 mm, lose Bolt ø 12 mm, unassembled	**24.400.62**
Bolzen SW 10 6-kant, lose Bolt SW 10 hexagon, unassembled	**24.400.64**
Schraube ø 5 x 50 mm Screw ø 5 x 50 mm	**24.200.18**
Dübel ø 8 x 40 mm Dowel ø 8 x 40 mm	**24.200.15**

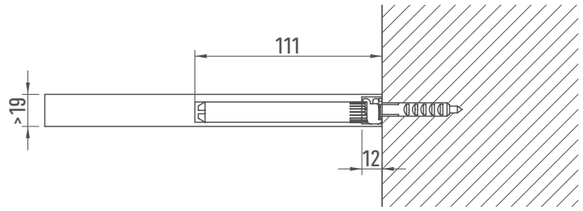

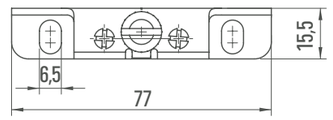

Nova 20
Nova 20

— Geeignet für Regalböden ab 24 mm Stärke
— Höhen- und neigungsverstellbar
— Belastungsgruppe L50 (in Anlehnung an DIN 68874)
— Beutelverpackung möglich

— Suitable for shelf panels from 24 mm onwards
— Height- and tilt adjustable.
— Loading group L50 (DIN 66874)
— Bag packaging is possible

Nova 20 **Nova 20**	
Ausführung Type	Art. No. Art. No.
Bolzen ø 12 mm, lose Bolt ø 12 mm, unassembled	**24.400.30**
Bolzen ø 12 mm, montiert Bolt ø 12 mm, assembled	**24.400.32**
Bolzen ø 10 mm, lose Bolt ø 10 mm, unassembled	**24.400.40**
Bolzen ø 10 mm, montiert Bolt ø 10 mm, assembled	**24.400.42**
BolzenSW 10 6-kant, lose bolt SW 10 hexagon, unassembled	**24.400.50**
BolzenSW 10 6-kant, montiert Bolt SW 10 hexagon, assembled	**24.400.52**
Schraube ø 5 x 50 mm Screw ø 5 x 50 mm	**24.200.18**
Dübel ø 8 x 40 mm Dowel ø 8 x 40 mm	**24.200.15**

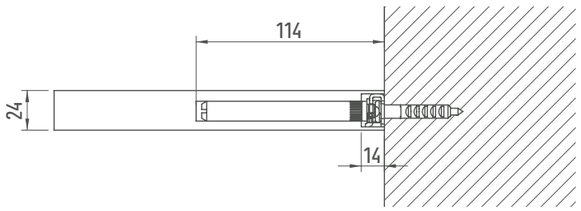

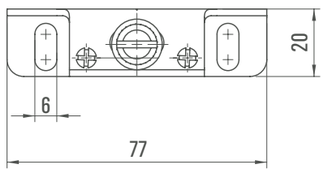

Bodenträger
Shelf supports

Bodenträger Lochreihe ø 3 mm **Shelf supports** for hole row ø 3 mm	
Ausführung Type	Art. No. Art. No.
Stahl, vernickelt Steel, nickel plated	**26.300.52**

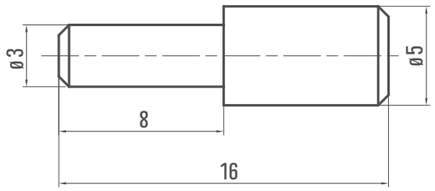

Bodenträger Lochreihe ø 3 mm **Shelf supports** for hole row ø 3 mm	
Ausführung Type	Art. No. Art. No.
Stahl, vernickelt Steel, nickel plated	**26.300.55**

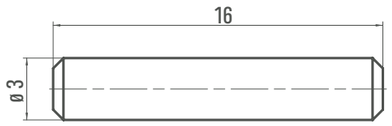

Paneel-Bodenträger
Panel shelf support

— Zum Einsatz in Paneelwänden für Regalböden ab 22 mm Stärke
— Bolzen ø12 mm
— Material: Stahl verzinkt

— Suitable for shelf panels from 22 mm onwards for use in Panel walls
— Bolt ø12 mm
— Material: steel, zinc plated

Paneel-Bodenträger **Panel shelf support**	
Ausführung Type	Art. No. Art. No.
Stahl verzinkt steel, zinc plated	**24.300.65**
Einlegmutter M8 Insertion nut M8	**24.300.68**

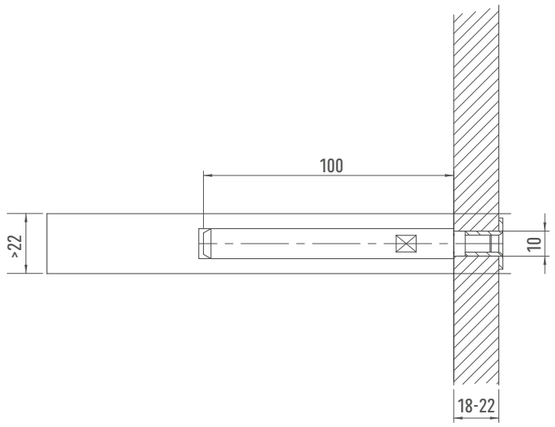

Tablarträger Compact
Shelf support Compact

— Für Regalböden ab 22 mm Stärke
— Nachträgliche Höhenverstellbarkeit um 6 mm
— Bolzen ø12 mm
— Länge 120 oder 160 mm
— Belastungsgruppe L50 (in Anlehnung an DIN 68874)
— Beutelverpackung möglich

— Suitable for shelf panels from 22 mm onwards
— Possibility of a belated hight adjustment of 6 mm
— Bolt ø 12 mm
— Length 120 or 160 mm
— Loading group L50 (DIN 66874)
— Bag packaging is possible

Tablarträger Compact **Shelf support Compact**	
Ausführung Type	Art. No. Art. No.
120 mm 120 mm	**24.300.80**
160 mm 160 mm	**24.300.85**
Dübel ø 10 x 60 mm Dowel ø 10 x 60 mm	**24.200.21**
U-Scheibe ø 7,4 mm Washer ø 7,4 mm	**24.200.29**

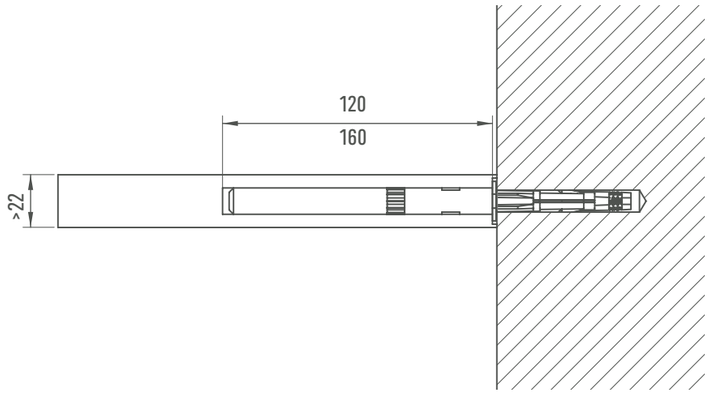

Verbindungsbeschläge
Connecting fittings

Eckverbinder
Corner connectors

— millionenfach bewährter Verbindungsbeschlag für T- und Eckverbindungen.
— Befestigung mit Spanplattenschrauben d 3,5 - 4 mm.
— Abmessungen (HxBxT): Doppelt 20,5x42x20,5 mm
Mini 20,5x17x20,5 mm
— Abpackung: 1.000 Stück

— The million times proven corner connector for T- and corner connections.
— Attachment with chipboard screws ø 3,5 - 4 mm.
— Dimensions (HxBxT): Double 20,5x42x20,5 mm
Mini 20,5x17x20,5 mm
— Box quantity: 1.000 Stück

Eckverbinder doppelt und mini **Corner connectors double and mini**		
Ausführung Type	doppelt double	mini
weiß white	**25.200.10**	**25.220.10**
dunkelbraun dark brown	**25.200.20**	
hellbraun light brown	**25.200.30**	**25.220.30**
schwarz black	**25.200.35**	**25.220.35**

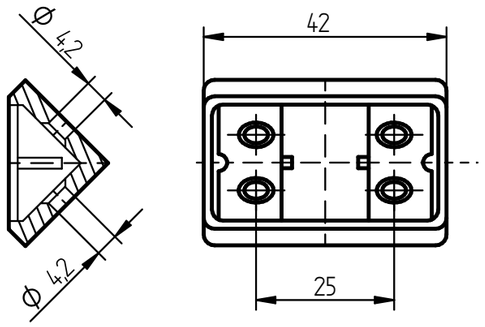

Eckverbinder doppelt
Corner connector double

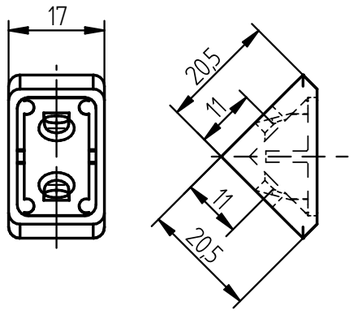

Eckverbinder mini
Corner connector mini

Topfverbinder
Cup connector

— Der bewährte Verbindungsbeschlag für alle Montageverbindungen.
— Befestigung mit Spanplattenschrauben d 3,5 - 4 mm.
— Abmessung: d 25,5 x 8 bzw. 10 mm
— Material: PP, hellbraun
— Abpackung: 5.000 Stück

— The proven connection fitting for all connections.
— Attachment with chipboard screws Ø 3, 5 -4 mm.
— Dimension: Ø 25, 5 x 8/10 mm.
— Material: PP, light brown.
— Box Quantity: 5.000 pieces

Topfverbinder **Cup connector**	
Ausführung Type	Art. No. Art. No.
Abdeckkappe rund cover cap circular	**25.500.10**
Abdeckkappe abgeflacht cover cap D-shaped	**25.500.15**
Topfverbinder 10 mm Cup connector 10 mm	**25.500.25**

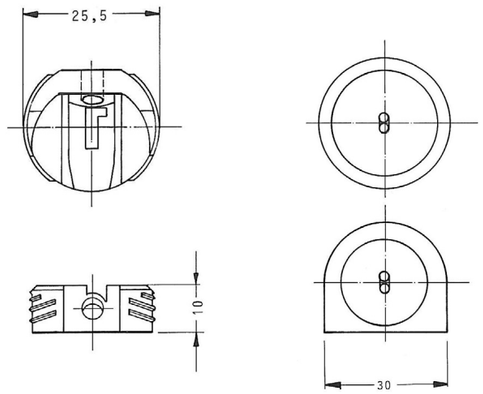

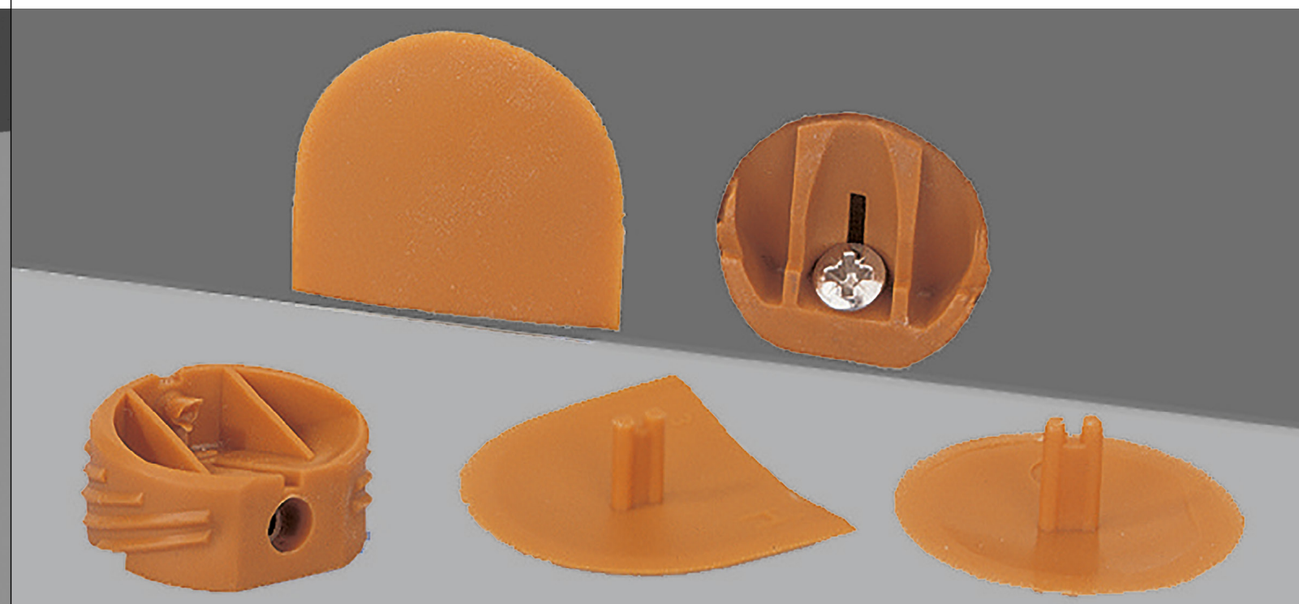

Metallfronten
Metal fronts

DESIGN
METALL
FRONTEN

kompetent in metall

Individuell angepasste Frontcover aus Echtmetall

Beliebige Ausschnittformen für Glasfronten problemlos realisierbar

Formschönes Eckendetail (s. Titelseite)

Montagefertig verklebt mit Trägerplatte

Cover aus Zinkblech in vier Standardfarben
mit Schutzlack erhältlich

Pulverbeschichtetes Aluminium- oder Stahlblech
in allen gängigen Pulvertönen

Für den Einsatz in Küche, Wohnraum und Büro,
im Outdoorbereich mit geeignetem Trägermaterial

Customized front covers made of real metal

Any cut-out shapes for glass fronts
can be easily realized

Elegant corner detail

Glued to carrier plate ready for installation

Zinc sheet cover in four standard colors
Available with protective coating

Powder-coated aluminum or sheet steel
In all common powder colors

For use in kitchens, living rooms and offices,
in outdoor areas with suitable carrier material

Olive

Sea

Bordeaux

Coffee

Pulverbeschichtet
Powder coated

Notizen
Notes

EBB Beschlagtechnik GmbH | Gottlieb-Daimler-Strasse 18-20 | **D-72202 Nagold** | Phone +49 7452.9303 - 0 | www.ebb-beschlagtechnik.de

V1.24